DÜRKOPP ADLER AG

Teileliste und Naeheinrichtungen
Parts List and Sewing Equipment

868

DÜRKOPP ADLER AG

Postfach 17 03 51, D-33703 Bielefeld • Potsdamer Str. 190, D-33719 Bielefeld
Telefon +49 (0) 5 21/ 9 25-00 • Telefax +49 (0) 5 21/ 9 25 24 35 • www.duerkopp-adler.com

Ausgabe / Edition:	Aenderungsindex		Teile-Nr./Part.-No.:
09/2012	Rev. index: **07.0**	Printed in Czech Republic	**0791 868801**

Alle Rechte vorbehalten.
Eigentum der Dürkopp Adler AG und urheberrechtlich geschützt. Jede, auch auszugsweise Wiederverwendung dieser Inhalte ist ohne vorheriges schriftliches Einverständnis der Dürkopp Adler AG verboten.

All rights reserved.
Property of Dürkopp Adler AG and copyrighted. Reproduction or publication of the content in any manner, even in extracts, without prior written permission of Dürkopp Adler AG, is prohibited.

Copyright © *Dürkopp Adler AG - 2012*

868

Inhaltsverzeichnis	Tafel / Table	Contents
Armwelle	1	Upper shaft
Armwelle-schaltbare nadelstangen		Upper shaft-disconnectable needle bar
Antrieb Arm- und Unterwelle, Rastkupplung	2	Upper and bottom shaft drive, Safety clutch
Fadenhebel	3	Thread lever
Fadenhebel-schaltbare nadelstangen	4	Thread lever-disconnectable needle bar
Antrieb Nadeltransport	5	Needle feed drive
Alternierender Obertransport mech., Fussfuehrung	6	Alternating foot top feed mech., Foot guide
Antrieb Untertransport	7	Bottom feed drive
Untertransport	8	Bottom feed
Fusslueftung Handhebel	9	Top roller lift hand lever
Transportsaeule	10	Middle post
Fusslueftung Kniehebel	11	Top roller lift knee lever
Fuesslueftung pneu.	12	Top roller lift pneu.
Hubverstellung	13	Skipping foot lift pneumatic
Grosser Greifer mit Spule	14	Large hook with bobbin
Uebergrosser Greifer mit Spule	15	Oversized hook with bobbin
Greifersaeule rechts	16	Hook post right
Greifersaeule links	17	Hook post left
Luefterfinger, Saeulendeckel	18	Releasing hook, Hook cover
Fadenabschneider	19	Thread trimmer
Spuler	20	Winder
Spannungsplatte Einnadel mech.	21	Tension plate 1 needle mech.
Spannungsplatte Einnadel pneu.	22	Tension plate 1 needle pneu.
Spannungsplatte Zweinadel mech.	23	Tension plate 2 needles mech.
Spannungsplatte Zweinadel pneu.	24	Tension plate 2 needles pneu.
Stichverstellung 1 Stichlaenge	25	Stitch adjustment 1 stitch length
Stichverstellung 2 Stichlaengen, Stichverkuerzung	26	Stitch adjustment 2 stitch lengths, Stitch reduction
Verriegelung mech., pneu.	27	Backtacking mech., pneu.
Magnetventileinheit, Taster	28, 29	Solenoid valve unit, Push-buttons
Zentralschmierung, Oelstandanzeige	30	Central lubrication, Maintenance indicator
Arm, Fadenfuehrung, Integr. Diodennaehleuchte	31	Arm, Thread guide, Sewing light LEDs
Arm, Fadenfuehrung, Integr. Diodennaehleuchte - schaltbare nadelstangen	32	Arm, Thread guide, Sewing light LEDs -disconnectable needle bar
Armdeckel ECO	33	Arm cover ECO
Armdeckel CLASSIC	34	Arm cover CLASSIC
Grundplatte	35	Bed plate
Naehleuchte Halogen	36	Sewing lamp halogen
Teilesatz fuer DAC ECO	37	Part set for DAC ECO
Teilesatz fuer DAC Classic	38	Part set for DAC Classic

868

Inhaltsverzeichnis	Tafel / Table	Contents
Naehantrieb EFKA DC1550/DA321G	39	Ministop EFKA DC1550/321G
Teilesatz DC1550/DA321G, Bedienfeld, USB Memory Stick		Part set DC1550/DA321G, Control panel, USB memory key
Teilesatz	40	Part set
Gestell	41	Stand
Wartungseinheit	42	Maintenance unit
Beipack	43, 44	Accessories
Eindiodennaehleuchte	45	Sewing lamp LED
Nahtmittenfuehrung	46	Seam centre guide
Nahtmittenfuehrung schwenkbar		Swivelling seam centre guide
Kantenanschlag		Edge guide
Kantenanschlag		Edge guide
Bandfuehrung	47	Tape guide
Werkzeug M-Type		Tool kits M-Type
Fussliueftung pneu.	48	Foot lift pneu.
Fussliueftung el. pneu.		Foot lift el. pneu.
Integr.Diodennaehleuchte		Sewinglight LEDs
Netzteil		Power supply
Bedienfeldwinkel		Angle for control panel
Teilesatz FK		Parts set FK
Index		Index
Stichplattenschieber		Slide
Befestigungsteile fuer Naeheinrichtung		Fastening parts for sewing equipment
Naeheinrichtungen		Sewing equipment
Bauschaltplan		Wiring diagram
Pneu. Geraeteplan		Pneumatic circuit plan

868

Einnadel-Maschine
single needle machine

Zweinadel-Maschine
two needle machine

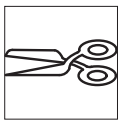

mit Fadenabschneider
with thread trimmer

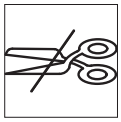

ohne Fadenabschneider
without thread trimmer

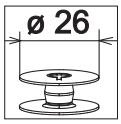

grosser Greifer
large hook

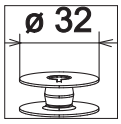

uebergrosser Greifer
oversized hook

Greifer links der Nadel
hook left of the needle

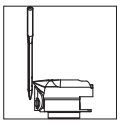

Greifer rechts der Nadel
hook right of the needle

Schaltbare Nadelstangen
disconnectable needle bar

kleben/stick

N nicht einzeln lieferbar/not available as separate part

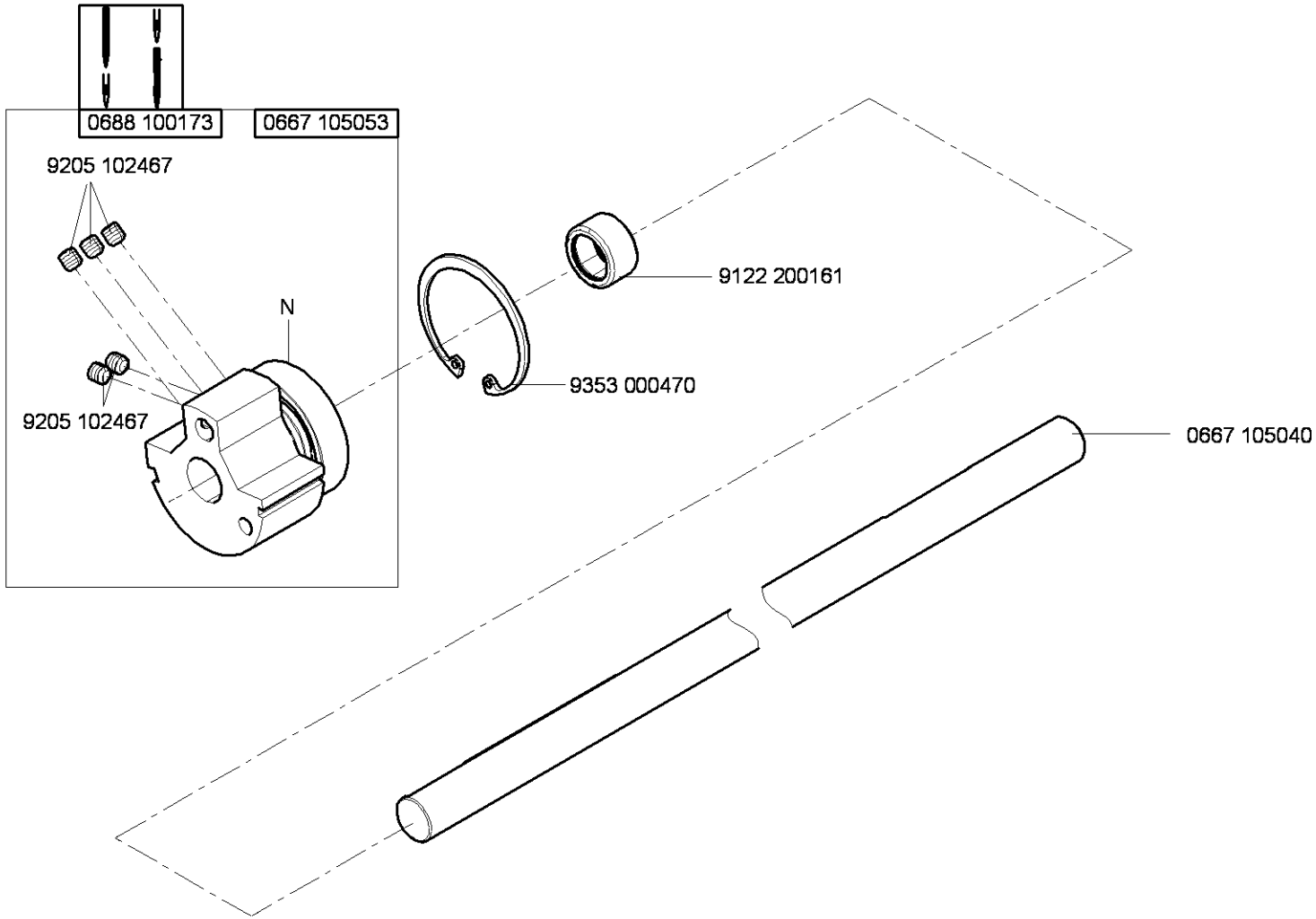

N - nicht als Einzelteil lieferbar
not available as separate part

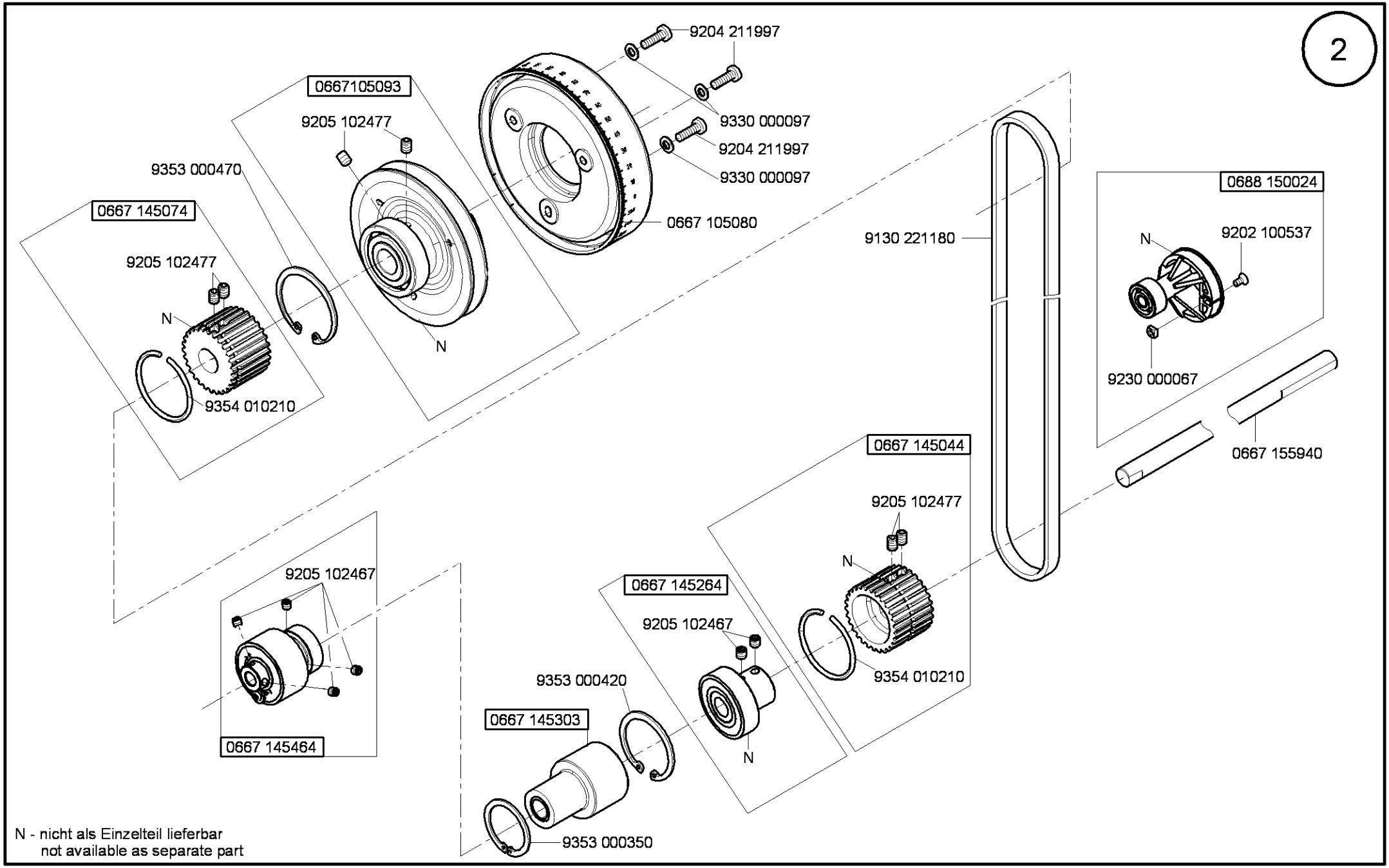

N - nicht als Einzelteil lieferbar
not available as separate part

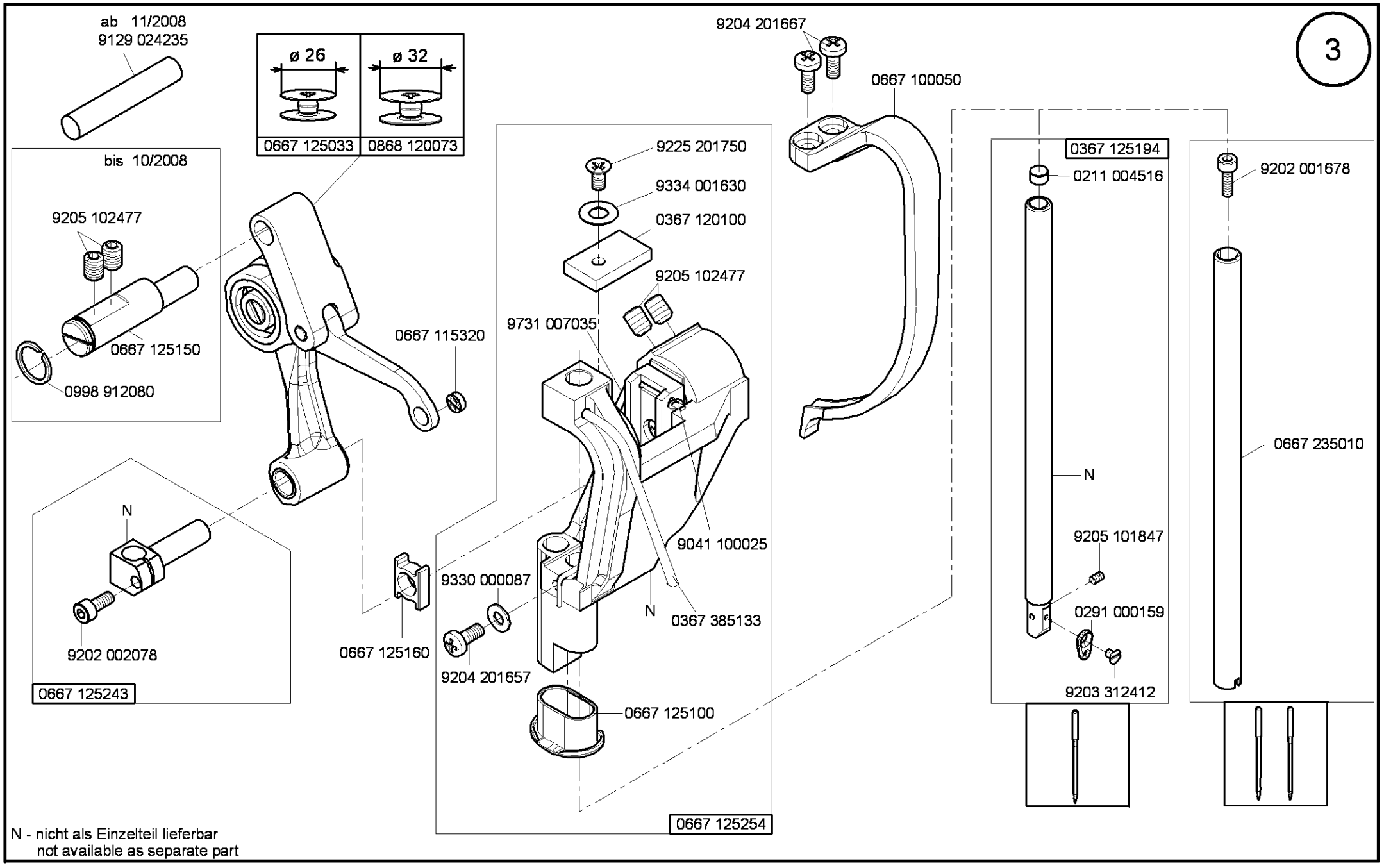
3
ab 11/2008
9129 024235
ø 26
ø 32
0667 125033
0868 120073
bis 10/2008
9205 102477
0667 125150
0998 912080
0667 115320
N
9202 002078
0667 125243
0667 125160
9330 000087
9204 201657
9225 201750
9334 001630
0367 120100
9205 102477
9731 007035
9041 100025
N
0367 385133
0667 125100
0667 125254
9204 201667
0667 100050
0367 125194
0211 004516
N
9205 101847
0291 000159
9203 312412
9202 001678
0667 235010
N - nicht als Einzelteil lieferbar
not available as separate part

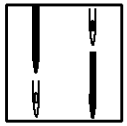

Cl. 867 -490322

4

9204 201667
0667 100050
0867 120024
9205 102477
9129 024235
0867 120533
0867 120280
ab 10/2011
9301 100941
0867 120043 *
0867 120043 *
N
N
N
N
N
N
bis 9/2011
9203 001827
9330 000027
0867 120423
9203 001827
0867 120140
0867 120100
0867 120370
0867 120350
0867 120420*
9354 400800
9202 001658
0867 120170
0688 380163
0867 120410
9205 102477
9205 102188
9205 102188
9334 001640
9217 300507
0867 120300
9301 100991
9301 101001
0867 120073 *
0867 120130
0867 120110*
0902 004102
9202 001658
9217 300507
0867 120380
0867 120340
0867 120090
0867 120160
0867 120360
9301 100941
0867 120080
0867 120400
0867 120020
9203 001807
9203 001807
0867 120120
0867 120150
0867 120440
9202 001658

N - nicht als Einzelteil lieferbar
not available as separate part

* bis 6/2011 alle Teile nur zusammen Bestellen

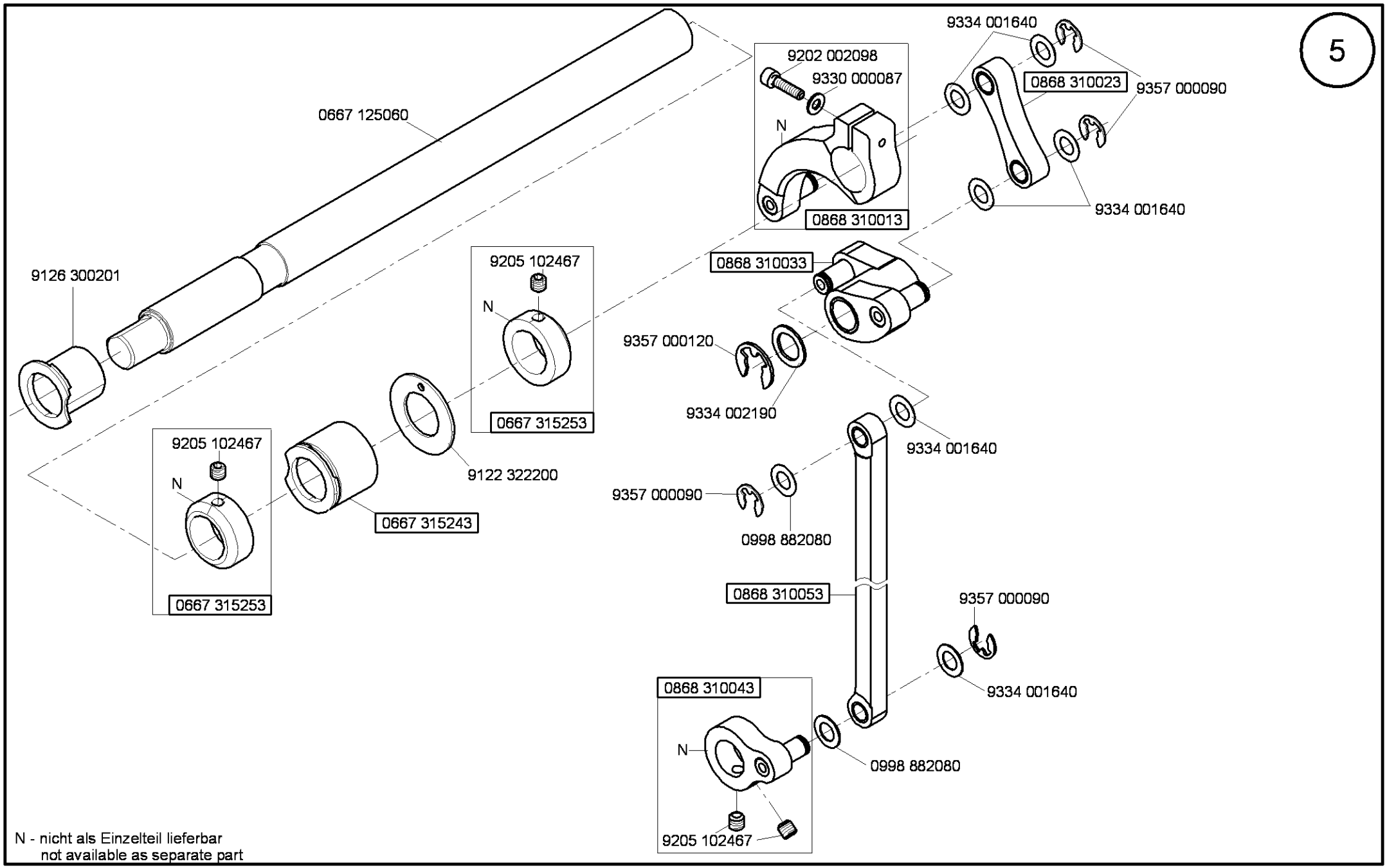

N - nicht als Einzelteil lieferbar
not available as separate part

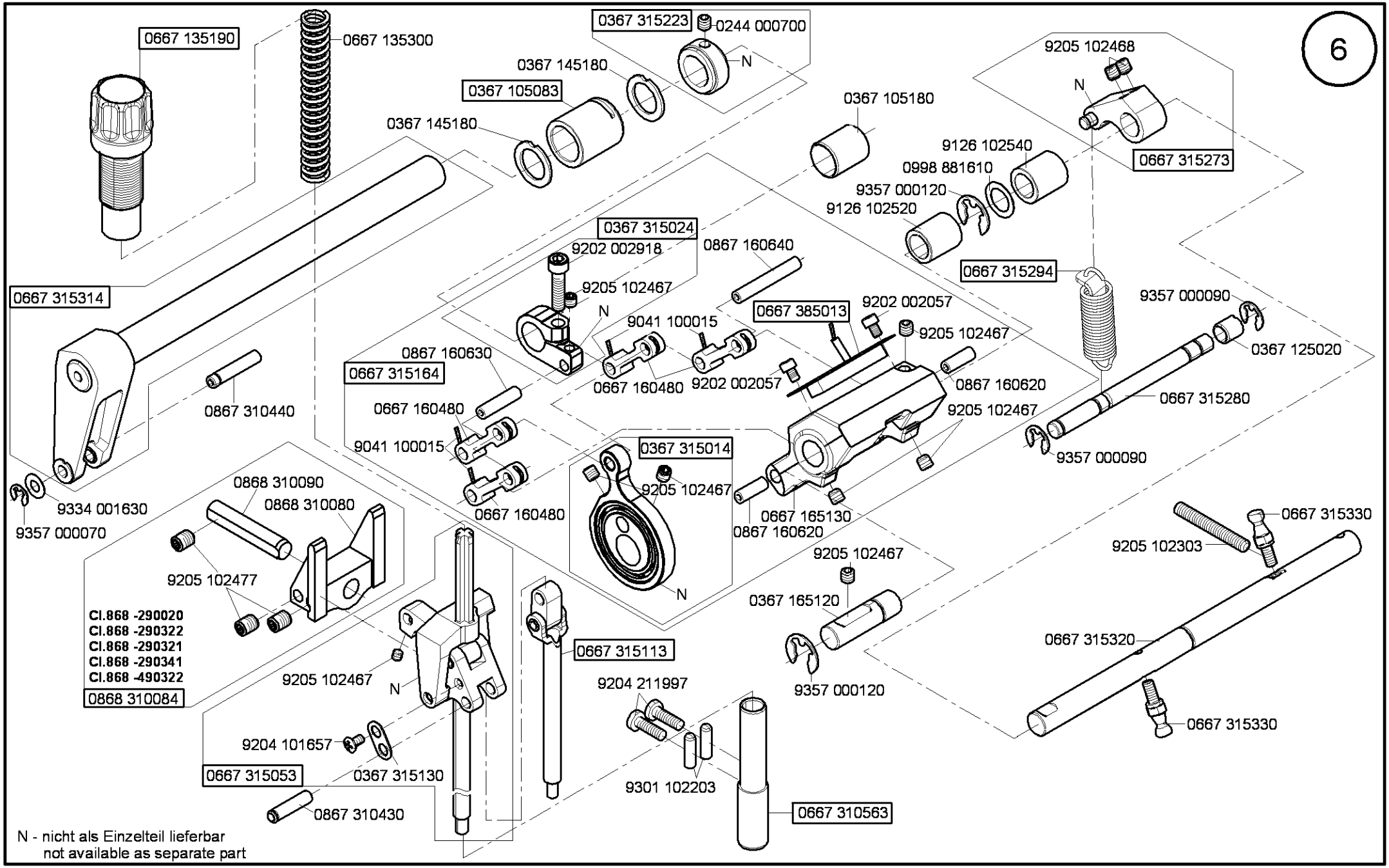

N - nicht als Einzelteil lieferbar
not available as separate part

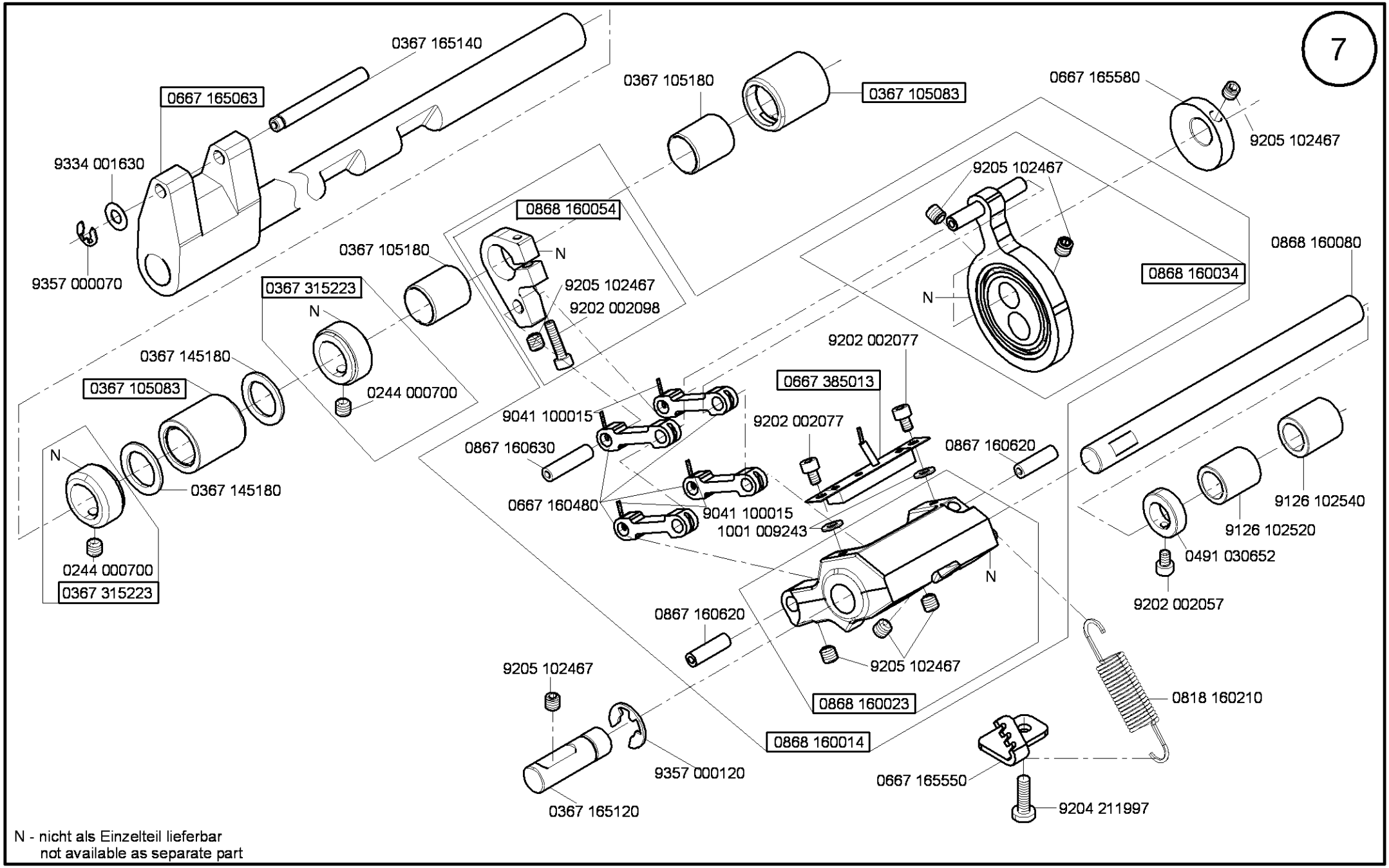
7
0367 165140
0667 165063
9334 001630
9357 000070
0367 105180
0367 105083
0667 165580
9205 102467
0868 160054
N
9205 102467
9202 002098
0367 105180
0367 315223
N
0244 000700
0367 145180
0367 105083
N
0367 145180
0244 000700
0367 315223
9205 102467
N
0868 160034
0868 160080
9202 002077
0667 385013
9041 100015
9202 002077
0867 160630
0867 160620
0667 160480
9041 100015
1001 009243
N
9126 102540
9126 102520
0491 030652
9202 002057
0867 160620
9205 102467
0868 160023
0818 160210
9205 102467
0868 160014
9357 000120
0667 165550
0367 165120
9204 211997
N - nicht als Einzelteil lieferbar
not available as separate part

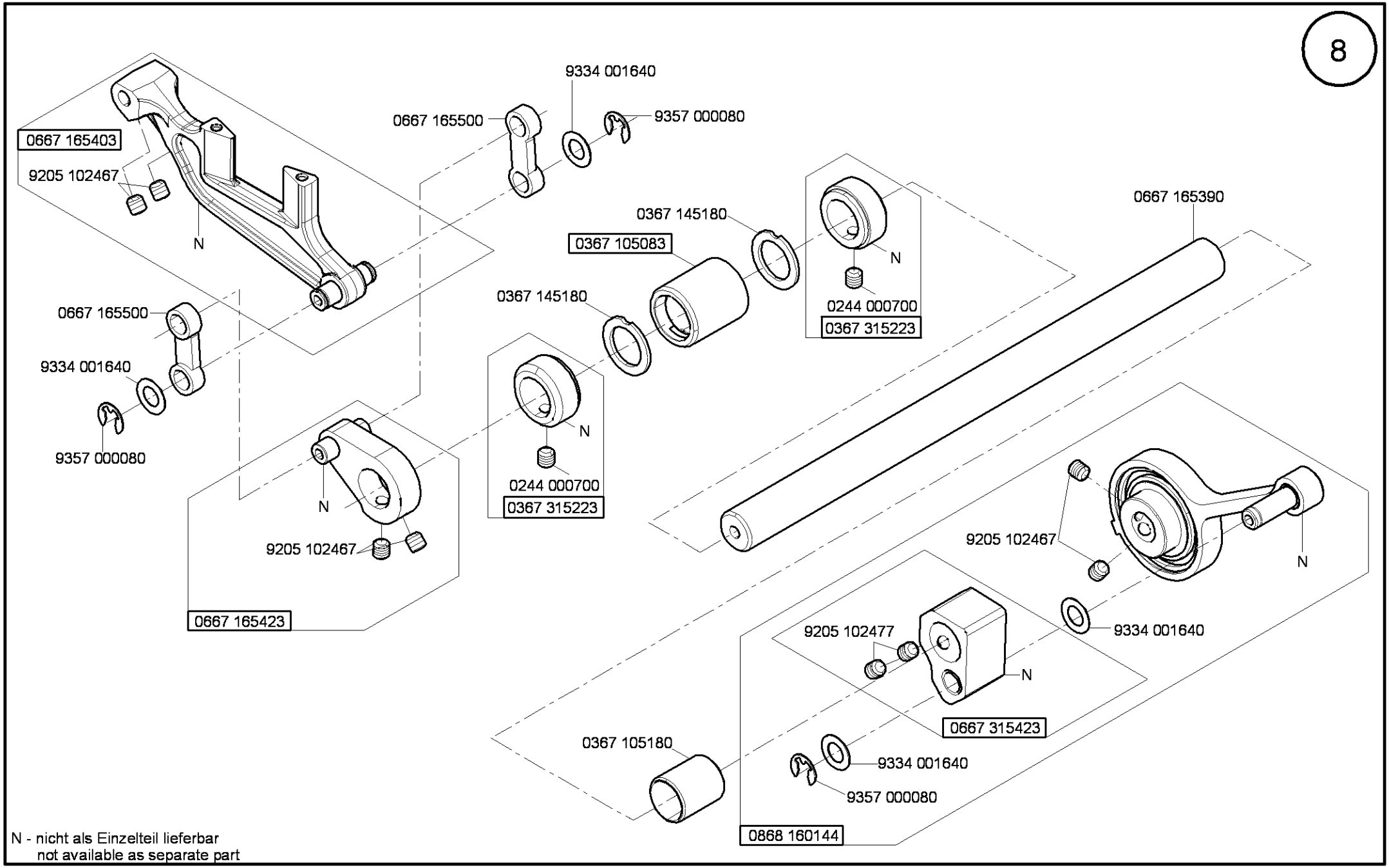
8
0667 165403
9205 102467
N
0667 165500
9334 001640
9357 000080
0367 145180
0367 105083
N
0244 000700
0367 315223
0667 165390
0667 165500
9334 001640
9357 000080
0367 145180
N
0244 000700
0367 315223
N
9205 102467
0667 165423
9205 102467
N
9334 001640
9205 102477
N
0667 315423
0367 105180
9334 001640
9357 000080
0868 160144
N - nicht als Einzelteil lieferbar
not available as separate part

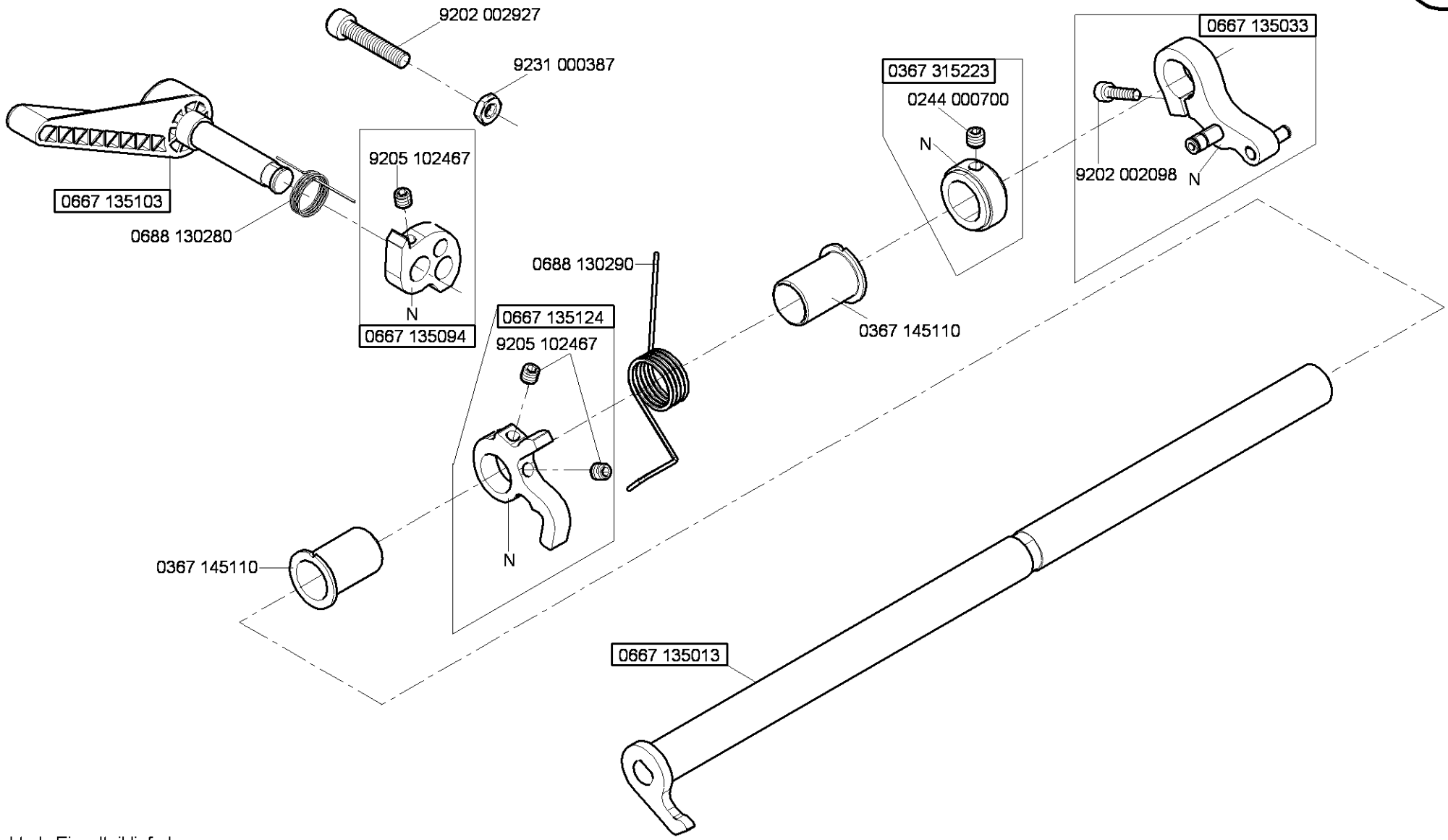

N - nicht als Einzelteil lieferbar
not available as separate part

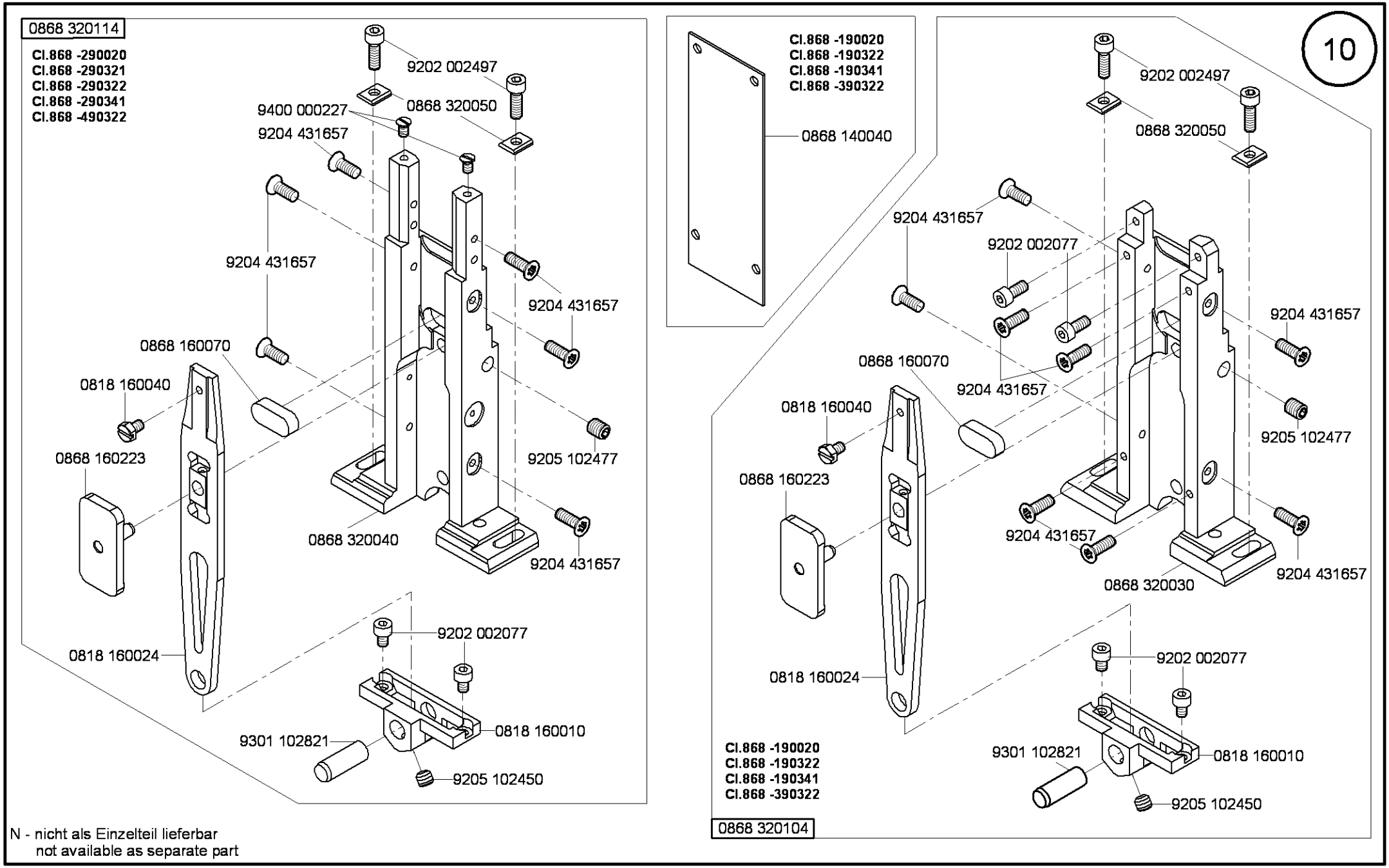

N - nicht als Einzelteil lieferbar
not available as separate part

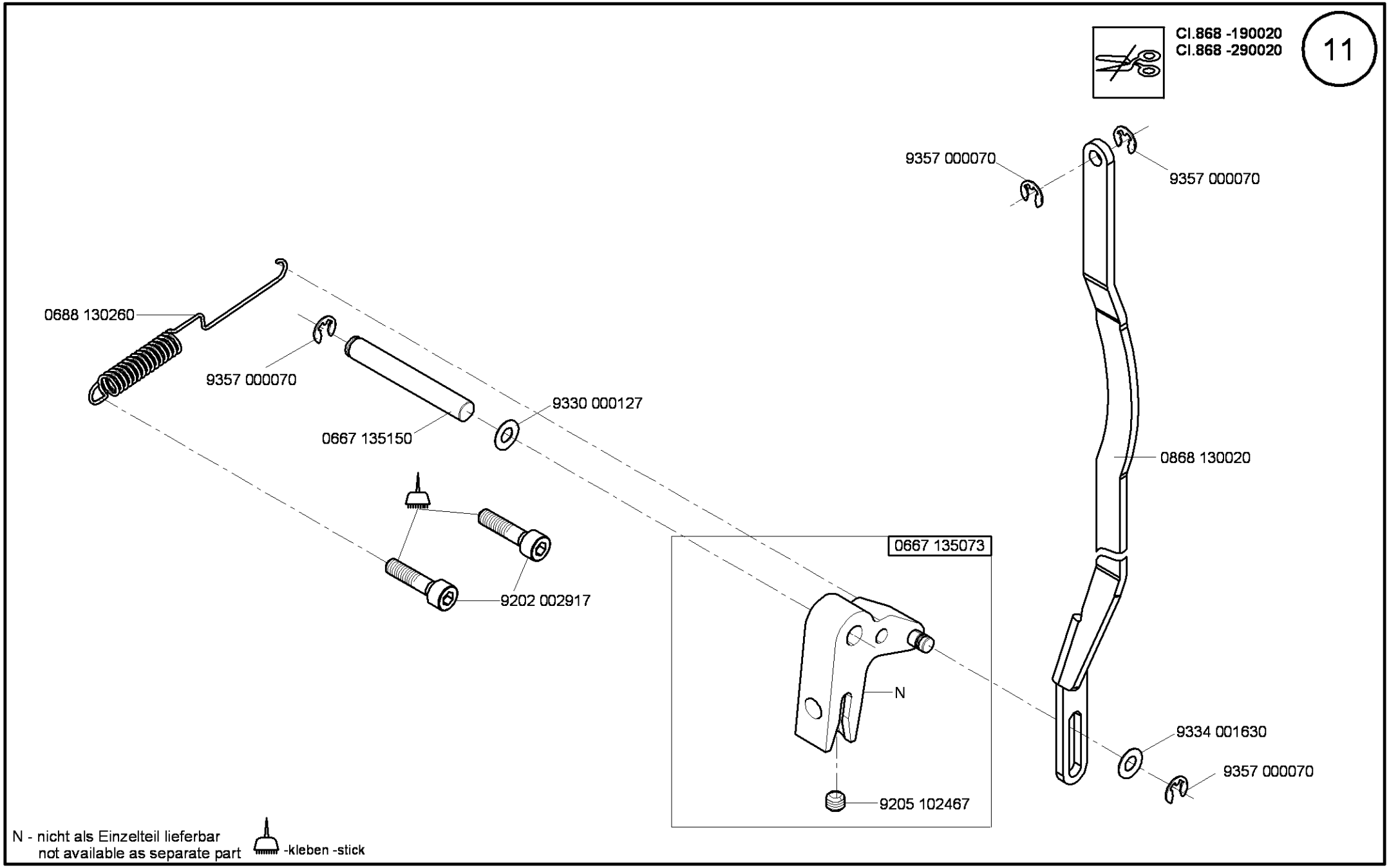
9357 000070
9357 000070
0688 130260
9357 000070
9330 000127
0667 135150
0868 130020
0667 135073
9202 002917
N
9334 001630
9357 000070
9205 102467
N - nicht als Einzelteil lieferbar
not available as separate part
-kleben -stick

Cl.868 -190322
Cl.868 -190341
Cl.868 -290321
Cl.868 -290322
Cl.868 -290341
Cl.868 -390322
Cl.868 -490322

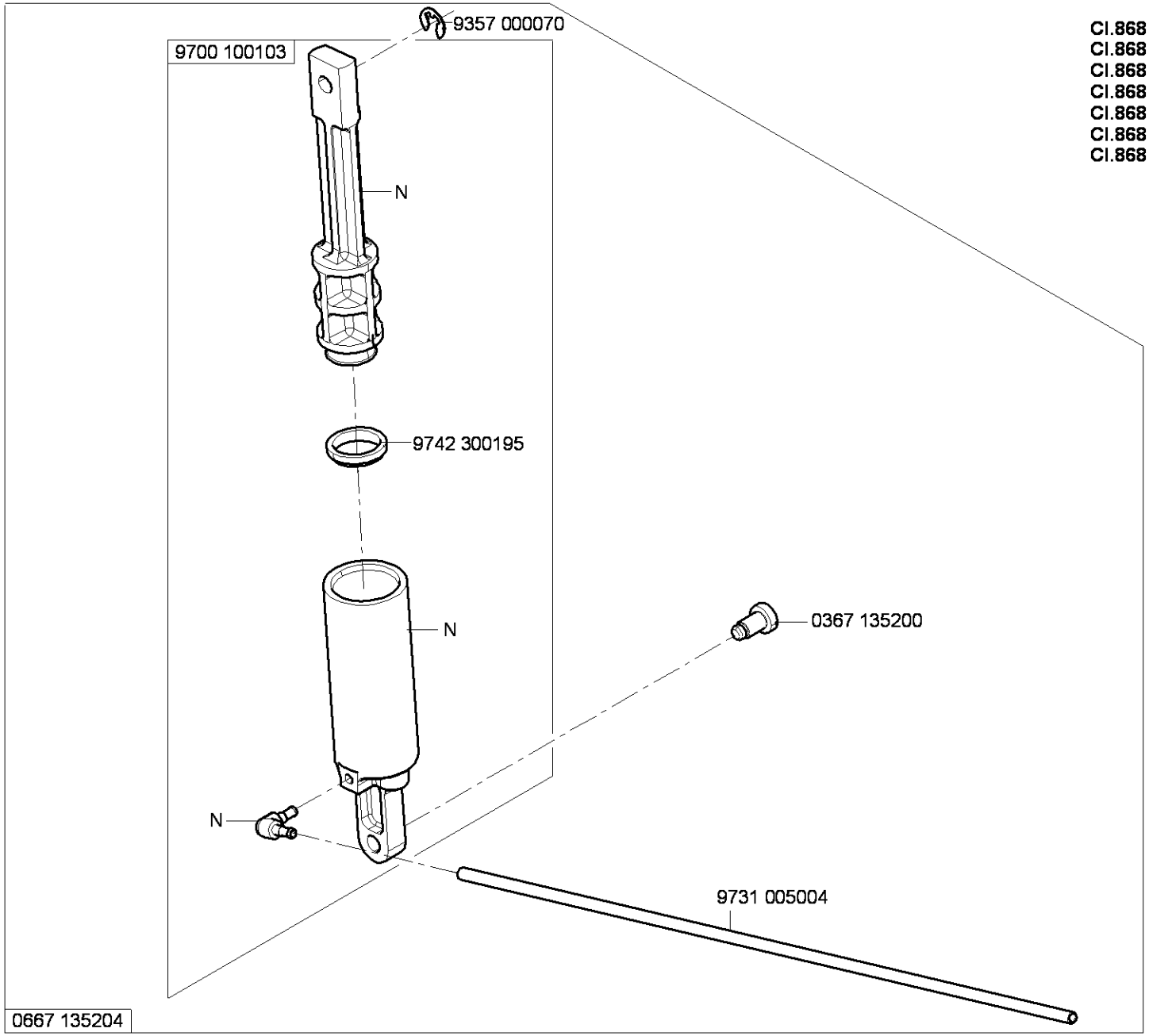

N - nicht als Einzelteil lieferbar
not available as separate part

Cl.868 -190322
Cl.868 -190341
Cl.868 -290321
Cl.868 -290322
Cl.868 -290341
Cl.868 -390322
Cl.868 -490322

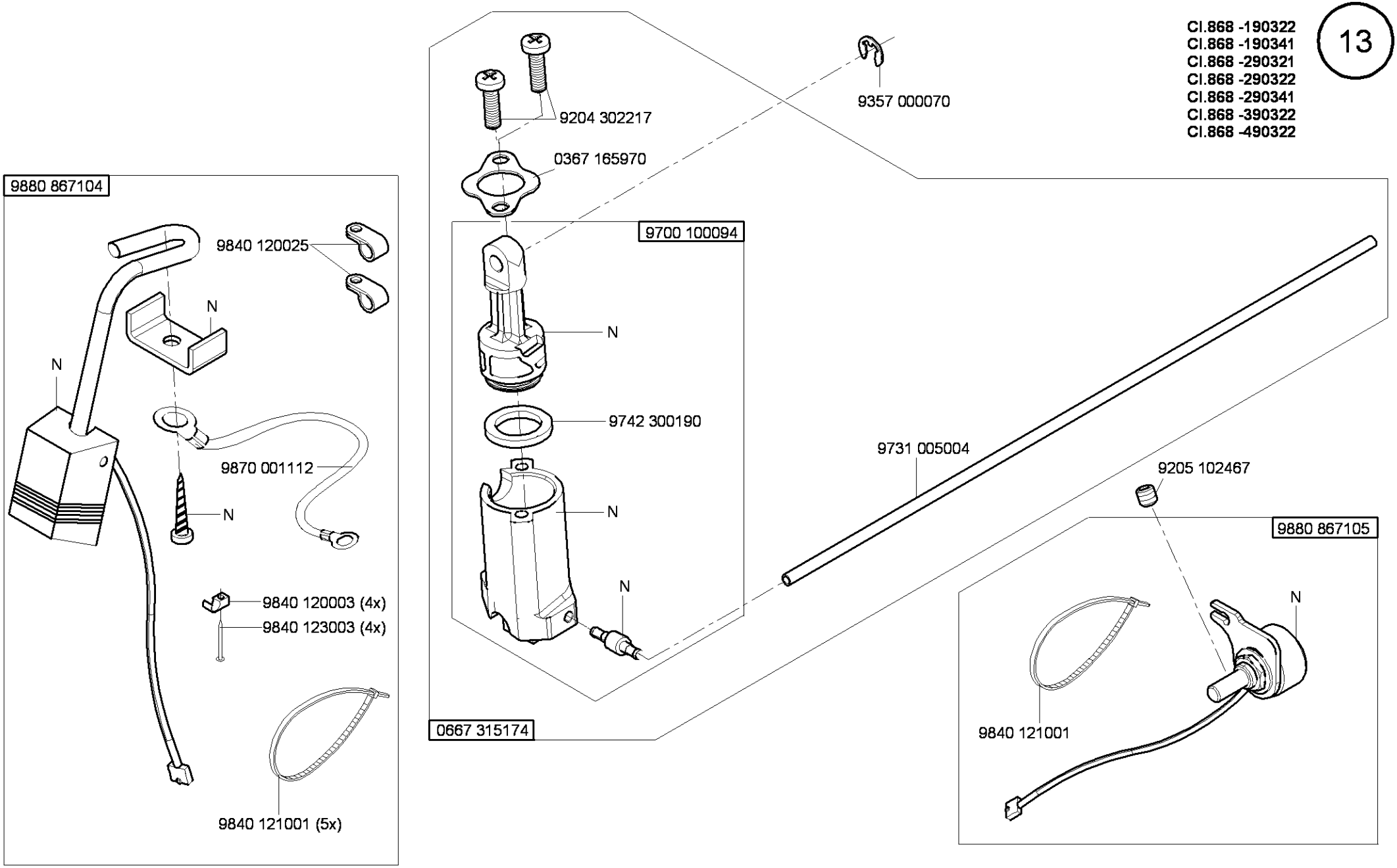

Cl.868 -190020
Cl.868 -190322
Cl.868 -290020
Cl.868 -290321
Cl.868 -290322
Cl.868 -390322
Cl.868 -490322

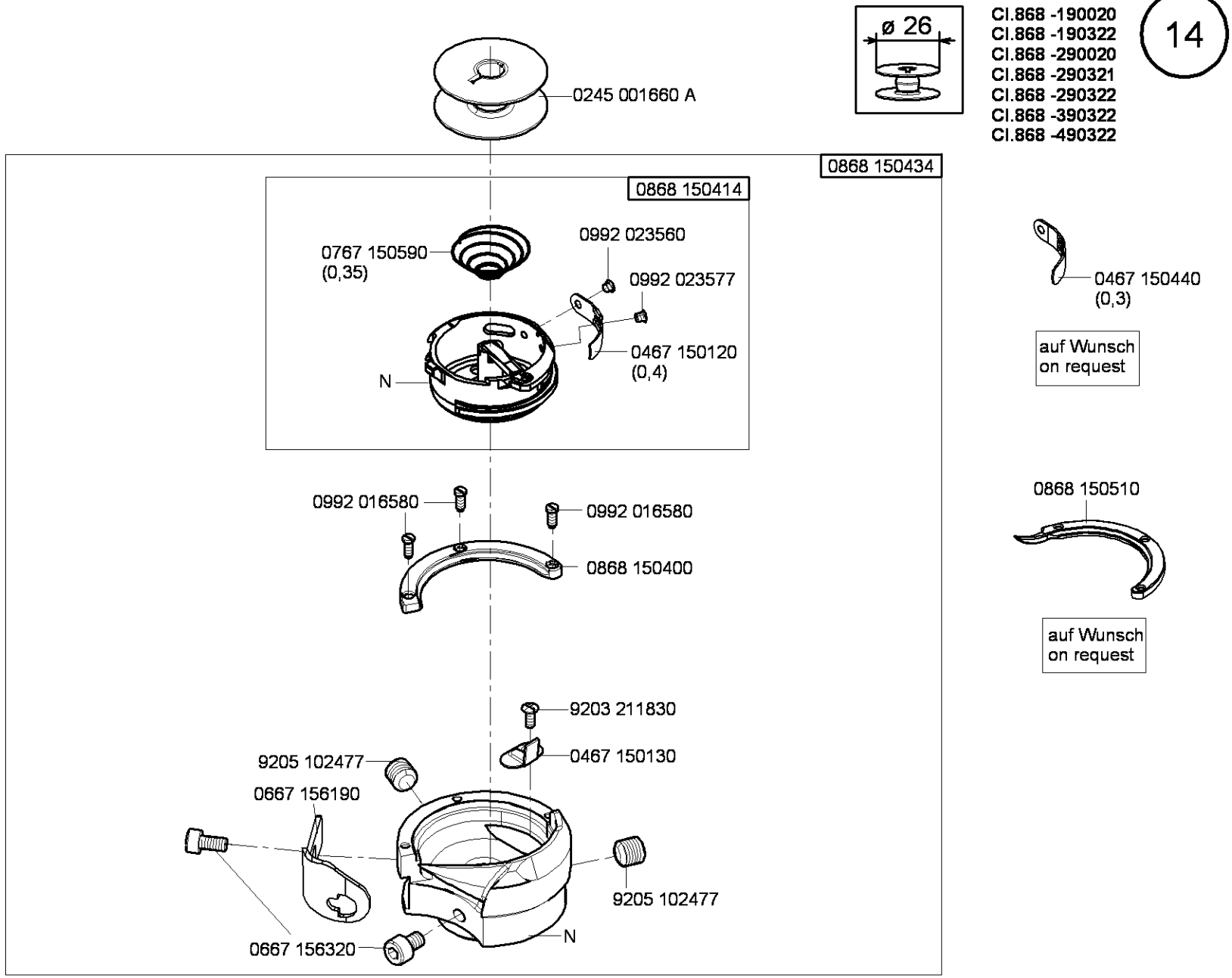

N - nicht als Einzelteil lieferbar
not available as separate part

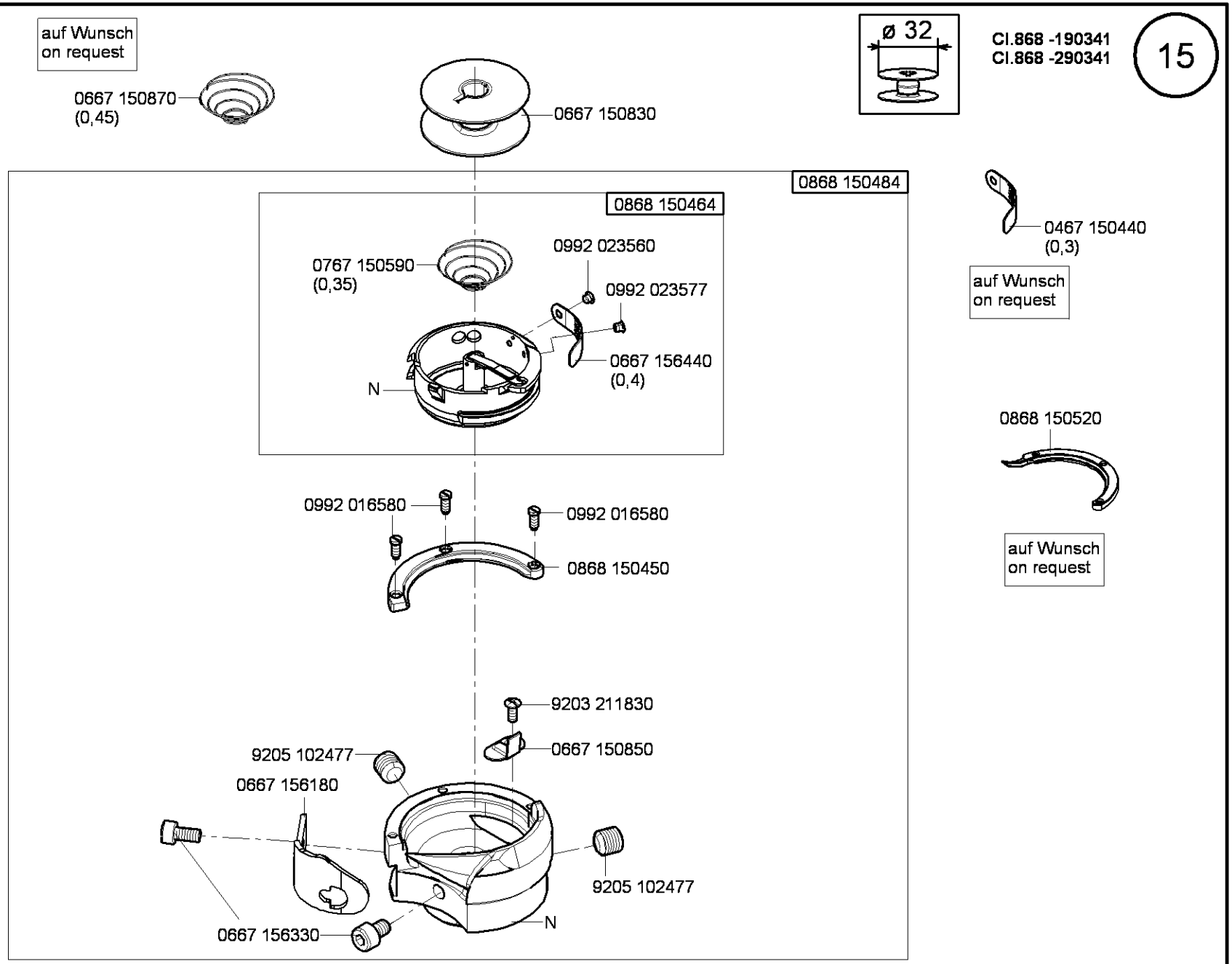

N - nicht als Einzelteil lieferbar
not available as separate part

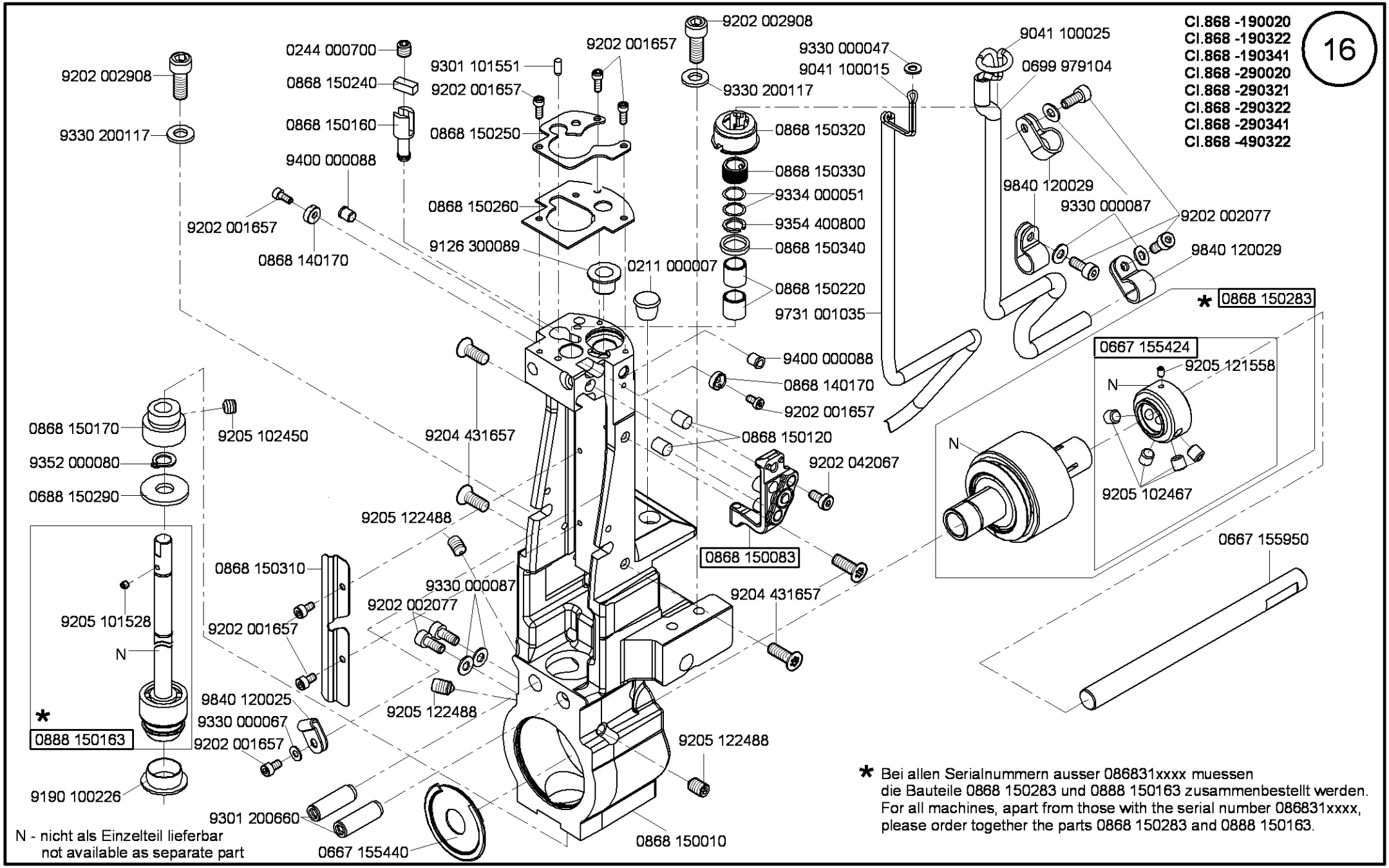
Cl.868 -190020
Cl.868 -190322
Cl.868 -190341
Cl.868 -290020
Cl.868 -290321
Cl.868 -290322
Cl.868 -290341
Cl.868 -490322
16
9202 002908
9330 200117
0244 000700
0868 150240
0868 150160
9400 000088
9202 001657
0868 140170
9301 101551
9202 001657
0868 150250
0868 150260
9126 300089
0211 000007
9202 002908
9330 200117
0868 150320
0868 150330
9334 000051
9354 400800
0868 150340
0868 150220
9731 001035
9330 000047
9041 100015
9041 100025
0699 979104
9840 120029
9330 000087
9202 002077
9840 120029
* 0868 150283
0667 155424
9205 121558
N
N
9205 102467
0667 155950
9400 000088
0868 140170
9202 001657
0868 150120
9202 042067
0868 150083
9204 431657
0868 150170
9205 102450
9352 000080
0688 150290
9204 431657
9205 122488
0868 150310
9330 000087
9202 002077
9202 001657
9205 101528
N
9840 120025
9330 000067
9202 001657
9205 122488
9205 122488
* 0888 150163
9190 100226
9301 200660
0667 155440
0868 150010
N - nicht als Einzelteil lieferbar
not available as separate part
* Bei allen Serialnummern ausser 086831xxxx muessen
die Bauteile 0868 150283 und 0888 150163 zusammenbestellt werden.
For all machines, apart from those with the serial number 086831xxxx,
please order together the parts 0868 150283 and 0888 150163.

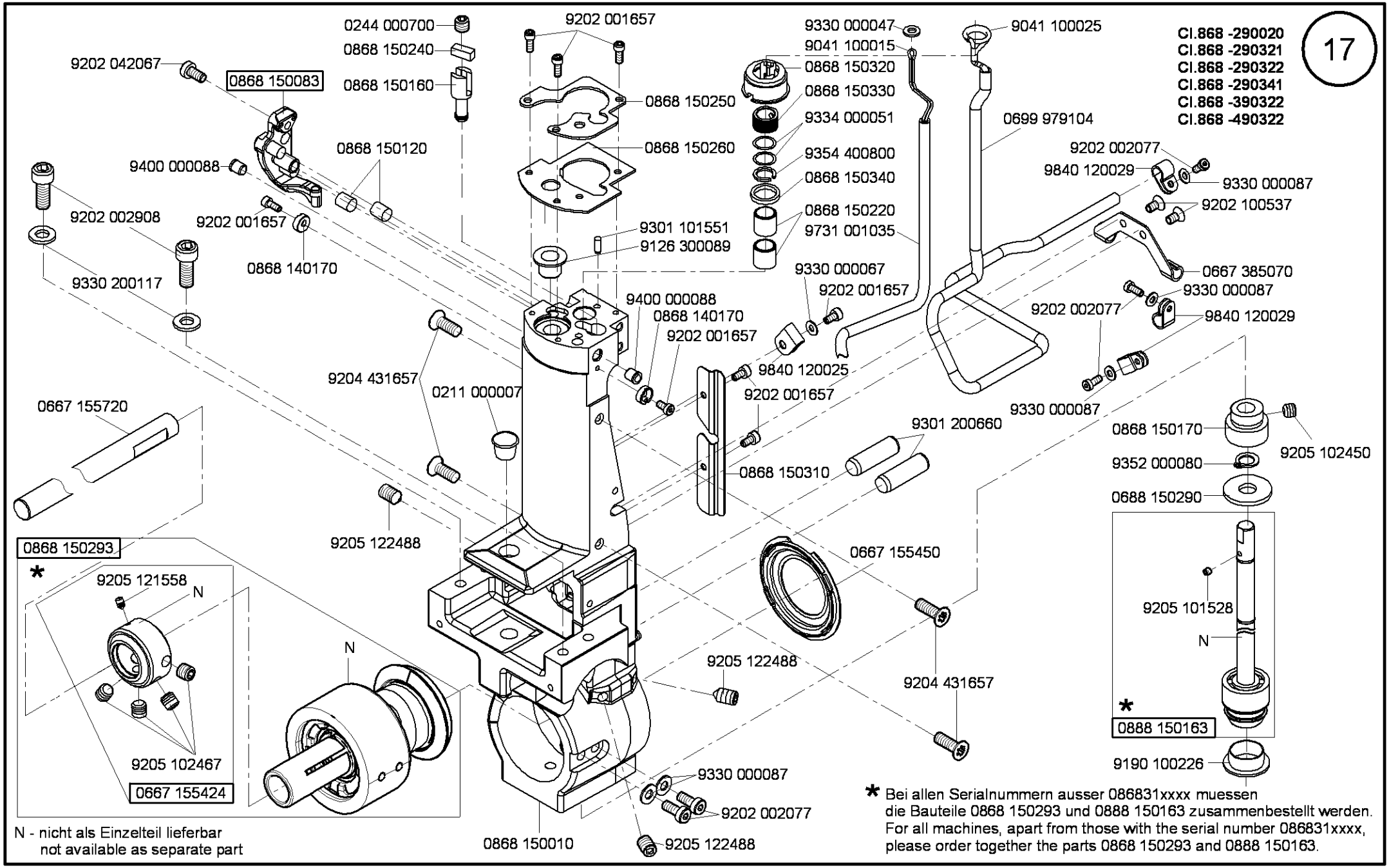
17
Cl.868 -290020
Cl.868 -290321
Cl.868 -290322
Cl.868 -290341
Cl.868 -390322
Cl.868 -490322
0244 000700
0868 150240
0868 150160
9202 042067
0868 150083
9202 001657
0868 150250
0868 150260
0868 150120
9400 000088
9202 002908
9202 001657
0868 140170
9330 200117
9301 101551
9126 300089
9330 000047
9041 100015
0868 150320
0868 150330
9334 000051
9354 400800
0868 150340
0868 150220
9731 001035
9041 100025
0699 979104
9202 002077
9840 120029
9330 000087
9202 100537
0667 385070
9330 000087
9202 002077
9840 120029
9330 000067
9202 001657
9400 000088
0868 140170
9202 001657
9840 120025
9202 001657
9330 000087
9204 431657
0211 000007
0667 155720
9301 200660
0868 150310
9205 122488
0868 150293
*
9205 121558
N
9205 102467
0667 155424
N
0667 155450
9205 122488
9204 431657
9330 000087
9202 002077
9205 122488
0868 150010
0868 150170
9205 102450
9352 000080
0688 150290
9205 101528
N
*
0888 150163
9190 100226
N - nicht als Einzelteil lieferbar
not available as separate part
* Bei allen Serialnummern ausser 086831xxxx muessen
die Bauteile 0868 150293 und 0888 150163 zusammenbestellt werden.
For all machines, apart from those with the serial number 086831xxxx,
please order together the parts 0868 150293 and 0888 150163.

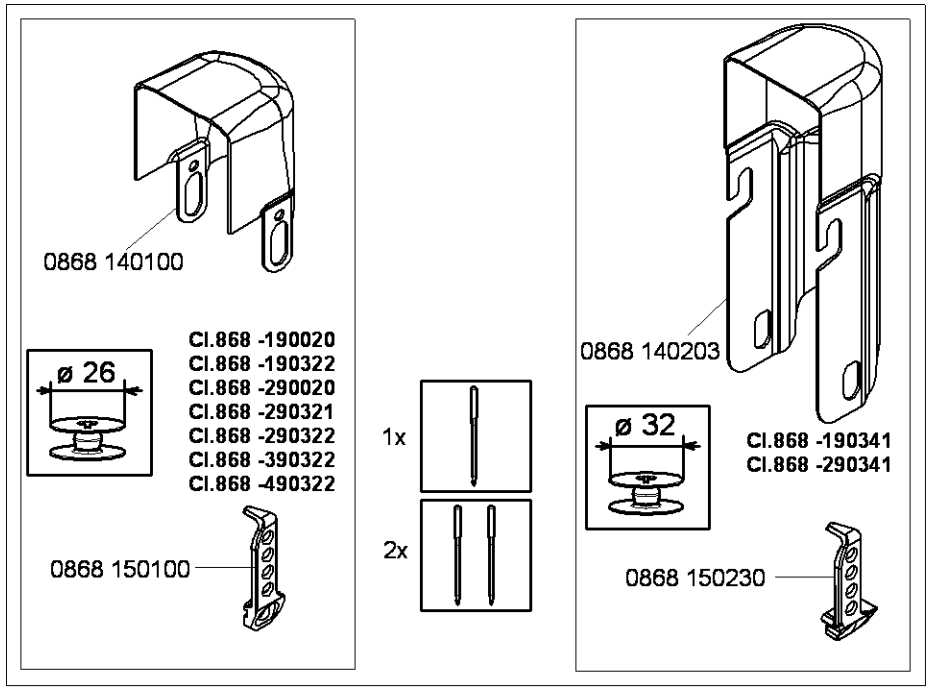

N - nicht als Einzelteil lieferbar
not available as separate part

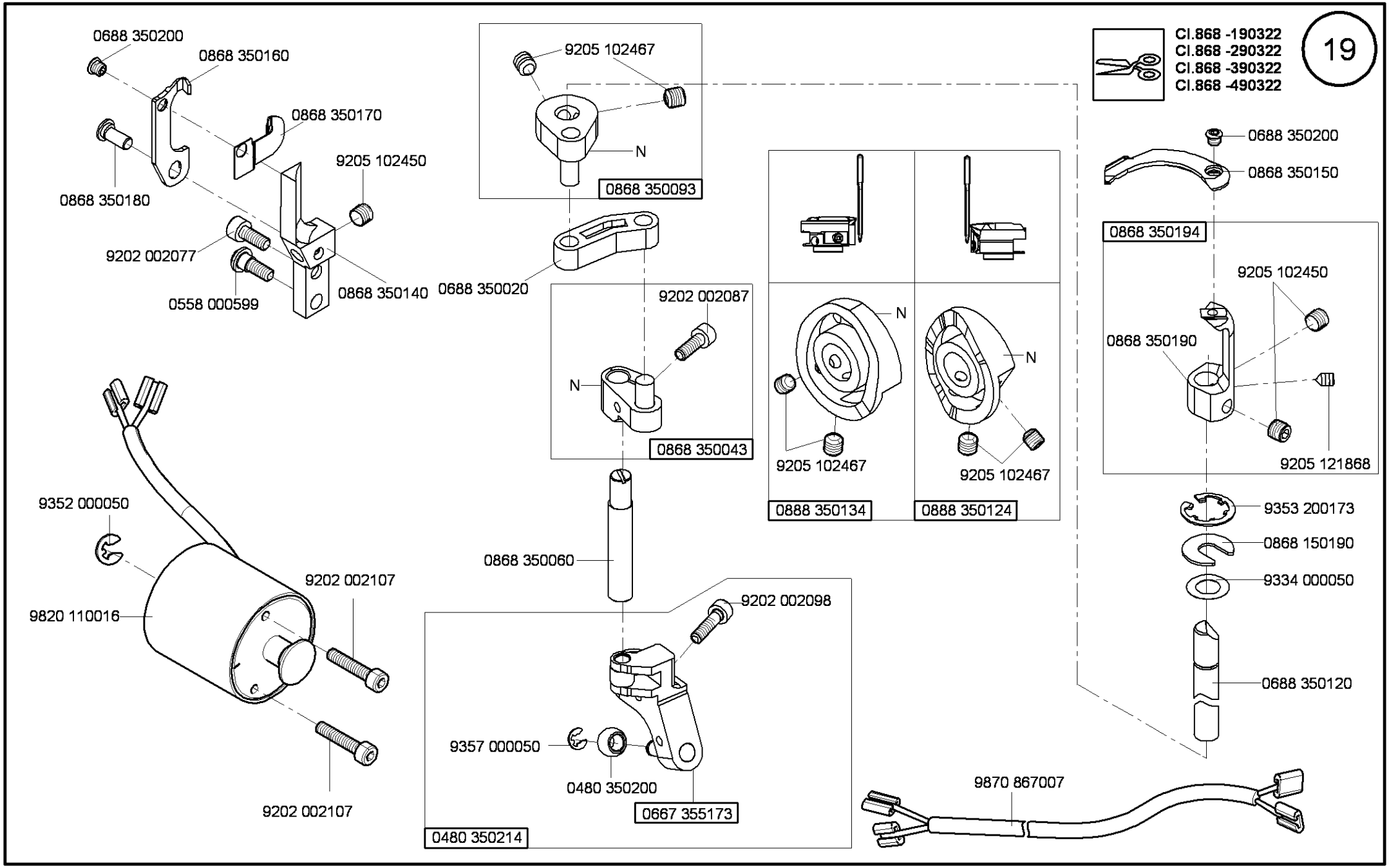
Cl.868 -190322
Cl.868 -290322
Cl.868 -390322
Cl.868 -490322
19
0688 350200
0868 350160
0868 350170
9205 102450
0868 350180
9202 002077
0558 000599
0868 350140
9205 102467
N
0868 350093
0688 350020
9202 002087
N
0868 350043
0868 350060
9352 000050
9820 110016
9202 002107
9202 002107
9202 002098
9357 000050
0480 350200
0667 355173
0480 350214
N
9205 102467
0888 350134
N
9205 102467
0888 350124
0688 350200
0868 350150
0868 350194
9205 102450
0868 350190
9205 121868
9353 200173
0868 150190
9334 000050
0688 350120
9870 867007

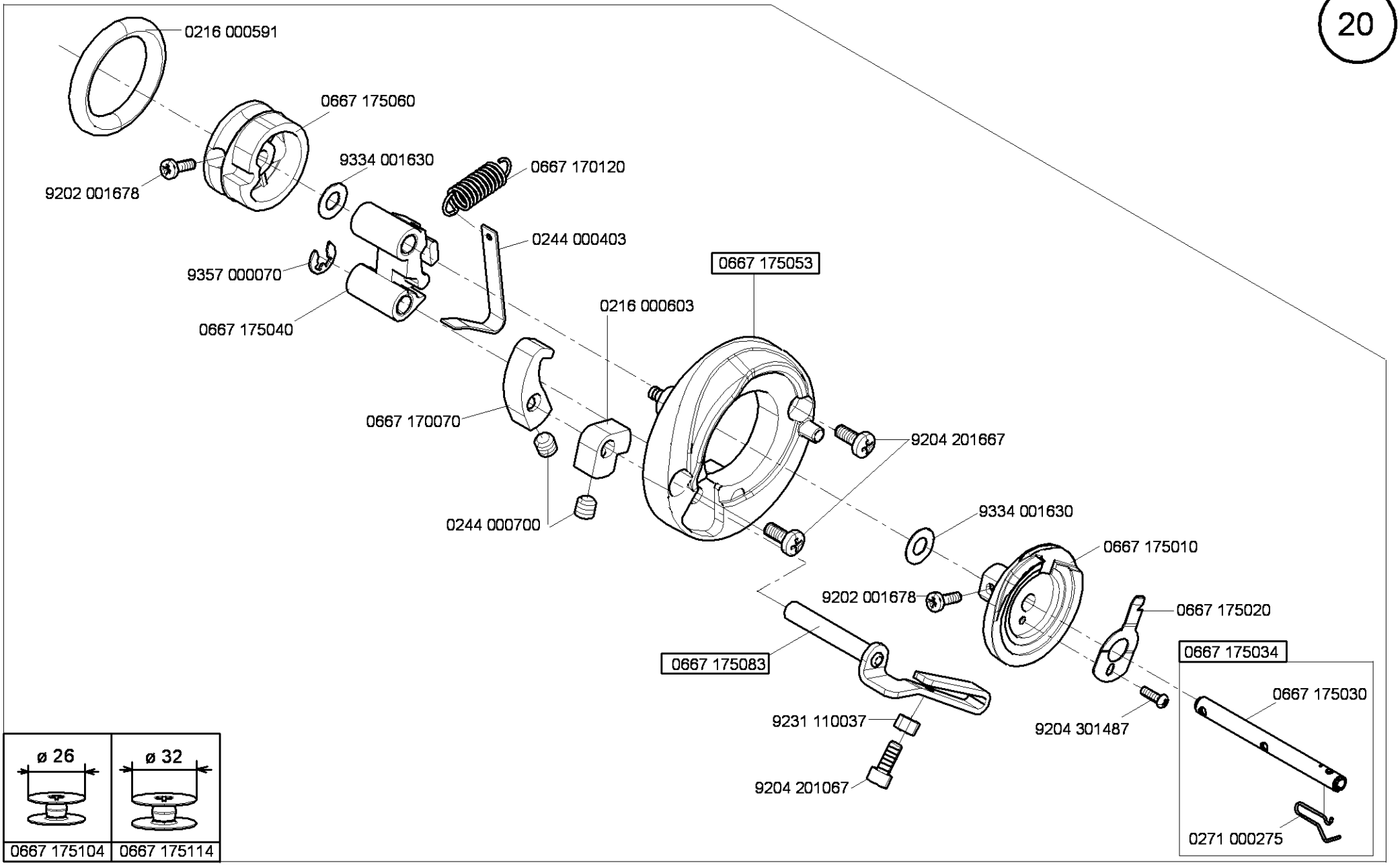
0216 000591
0667 175060
9202 001678
9334 001630
0667 170120
0244 000403
9357 000070
0667 175040
0667 175053
0216 000603
0667 170070
9204 201667
0244 000700
9334 001630
0667 175010
9202 001678
0667 175020
0667 175083
0667 175034
0667 175030
9231 110037
9204 301487
9204 201067
0271 000275
ø 26
ø 32
0667 175104
0667 175114

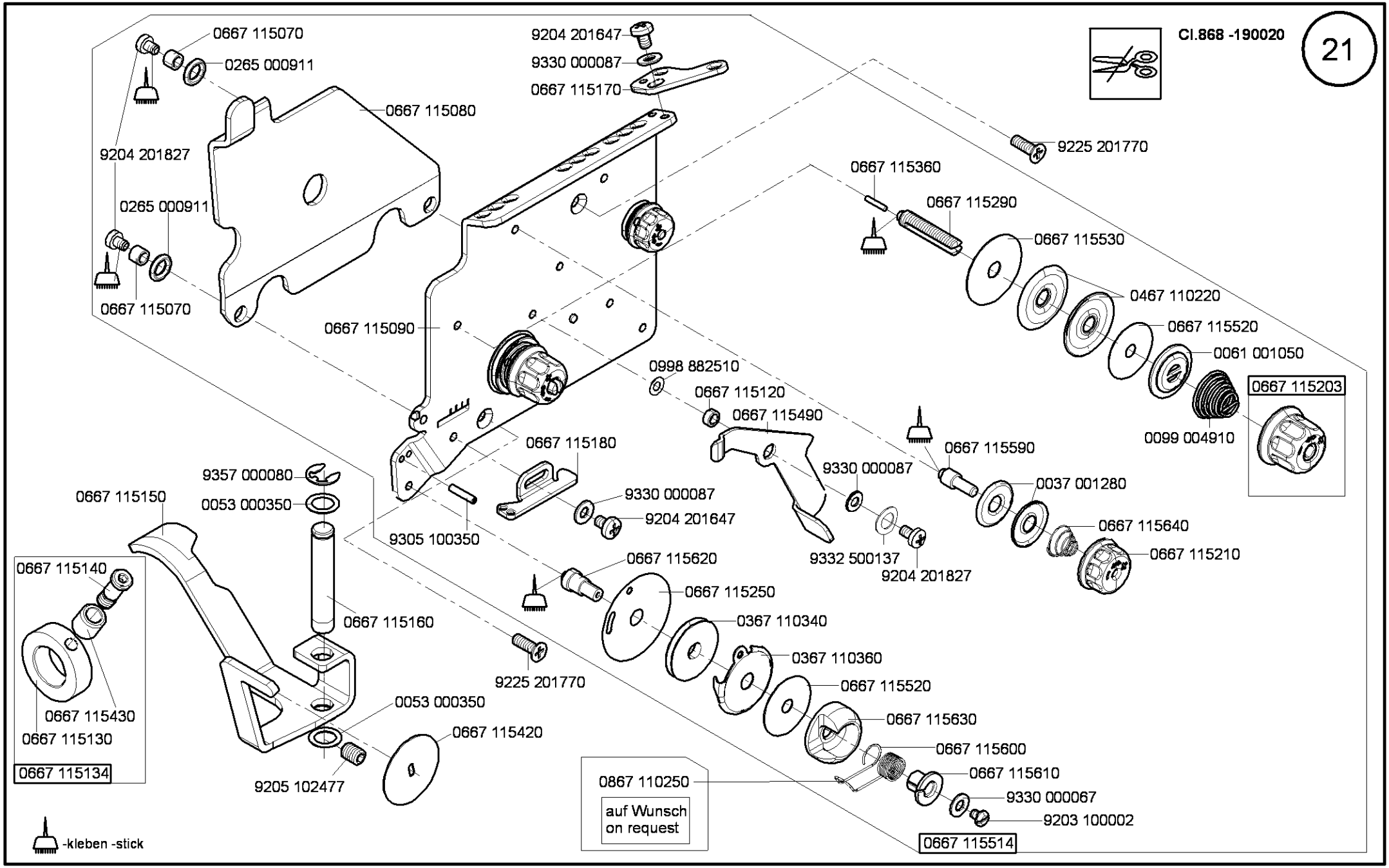
Cl.868 -190020
21
0667 115070
0265 000911
9204 201827
0265 000911
0667 115070
0667 115080
9204 201647
9330 000087
0667 115170
9225 201770
0667 115360
0667 115290
0667 115530
0467 110220
0667 115520
0061 001050
0667 115203
0099 004910
0667 115090
0998 882510
0667 115120
0667 115490
0667 115180
0667 115590
9330 000087
0037 001280
0667 115640
0667 115210
9332 500137
9204 201827
9357 000080
0053 000350
0667 115150
9330 000087
9204 201647
9305 100350
0667 115620
0667 115250
0367 110340
0367 110360
0667 115520
0667 115630
0667 115600
0667 115610
9330 000067
9203 100002
0667 115514
0667 115140
0667 115160
9225 201770
0667 115430
0667 115130
0667 115134
0053 000350
0667 115420
9205 102477
0867 110250
auf Wunsch
on request
-kleben -stick

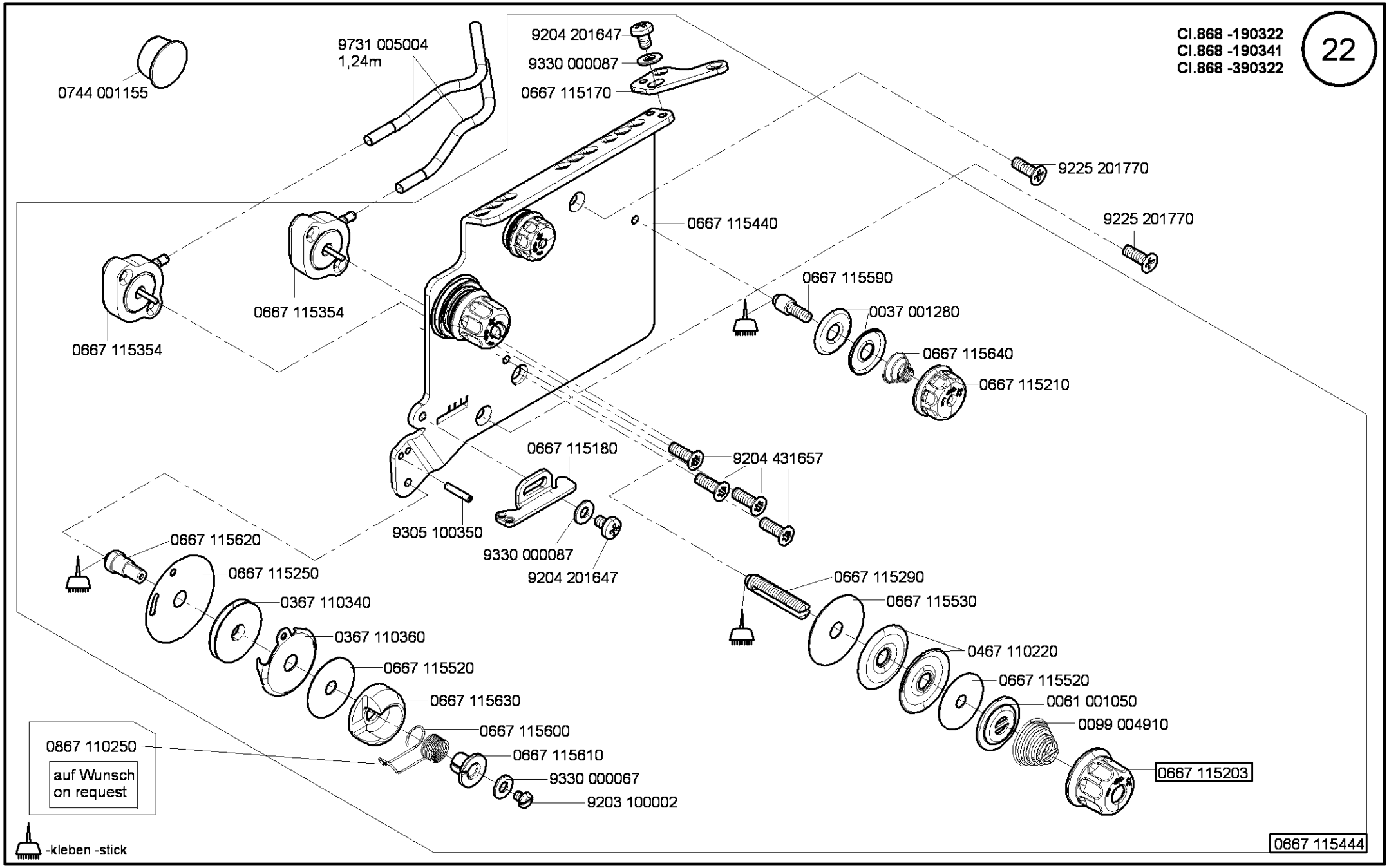
Cl.868 -190322
Cl.868 -190341
Cl.868 -390322
22
0744 001155
9731 005004
1,24m
9204 201647
9330 000087
0667 115170
9225 201770
9225 201770
0667 115440
0667 115354
0667 115354
0667 115590
0037 001280
0667 115640
0667 115210
0667 115180
9204 431657
9305 100350
9330 000087
9204 201647
0667 115620
0667 115250
0367 110340
0367 110360
0667 115520
0667 115630
0667 115600
0867 110250
auf Wunsch
on request
0667 115610
9330 000067
9203 100002
0667 115290
0667 115530
0467 110220
0667 115520
0061 001050
0099 004910
0667 115203
-kleben -stick
0667 115444

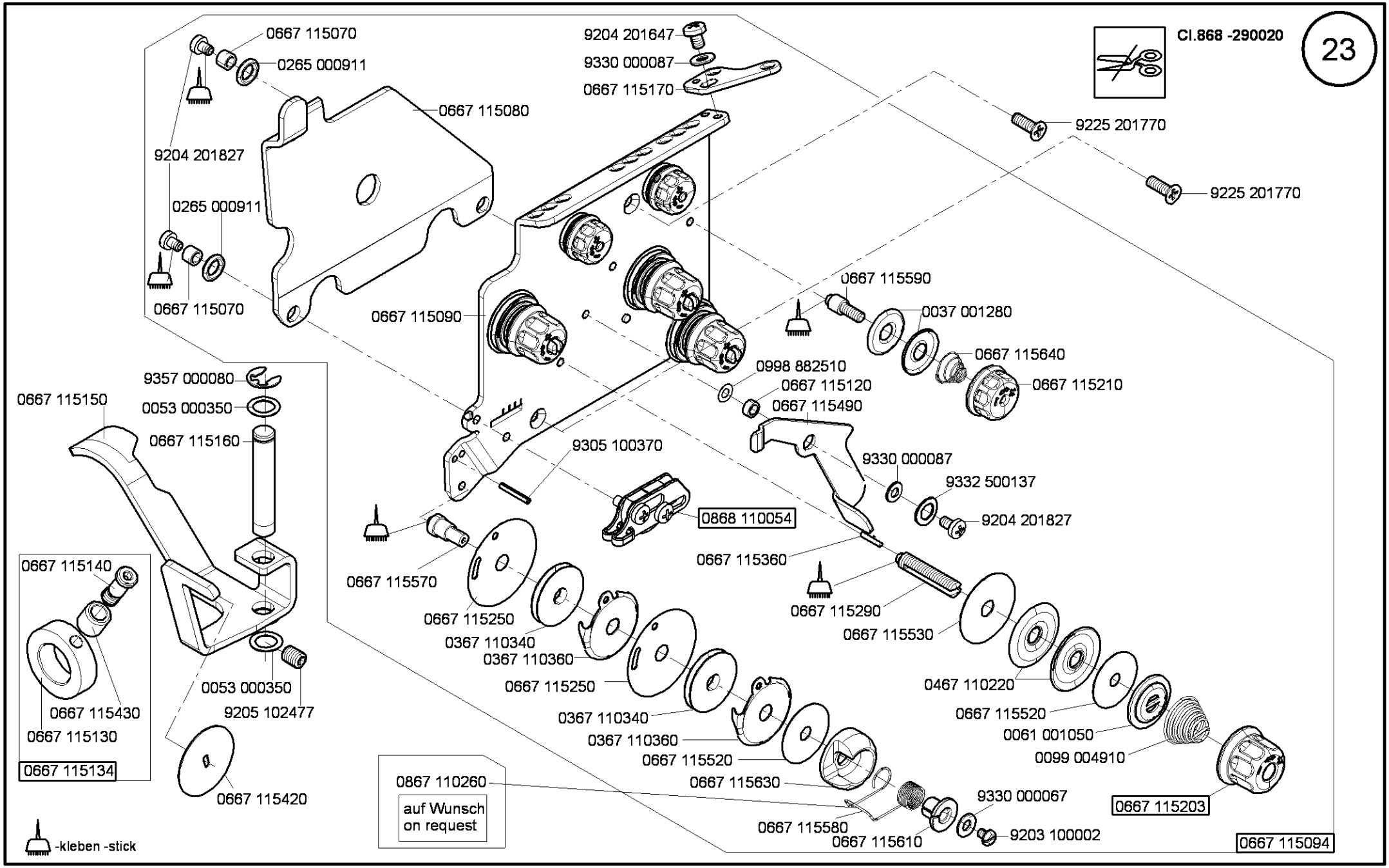
Cl.868 -290020
23
0667 115070
0265 000911
9204 201647
9330 000087
0667 115170
0667 115080
9225 201770
9225 201770
9204 201827
0265 000911
0667 115070
0667 115090
0667 115590
0037 001280
0667 115640
0667 115210
0998 882510
0667 115120
0667 115490
9357 000080
0053 000350
0667 115150
0667 115160
9305 100370
9330 000087
9332 500137
9204 201827
0868 110054
0667 115360
0667 115570
0667 115290
0667 115530
0667 115250
0367 110340
0367 110360
0667 115250
0467 110220
0667 115520
0367 110340
0061 001050
0367 110360
0099 004910
0667 115520
0667 115630
0667 115140
0667 115430
0667 115130
0667 115134
0053 000350
9205 102477
0667 115420
0867 110260
auf Wunsch
on request
9330 000067
0667 115203
0667 115580
0667 115610
9203 100002
0667 115094
-kleben -stick

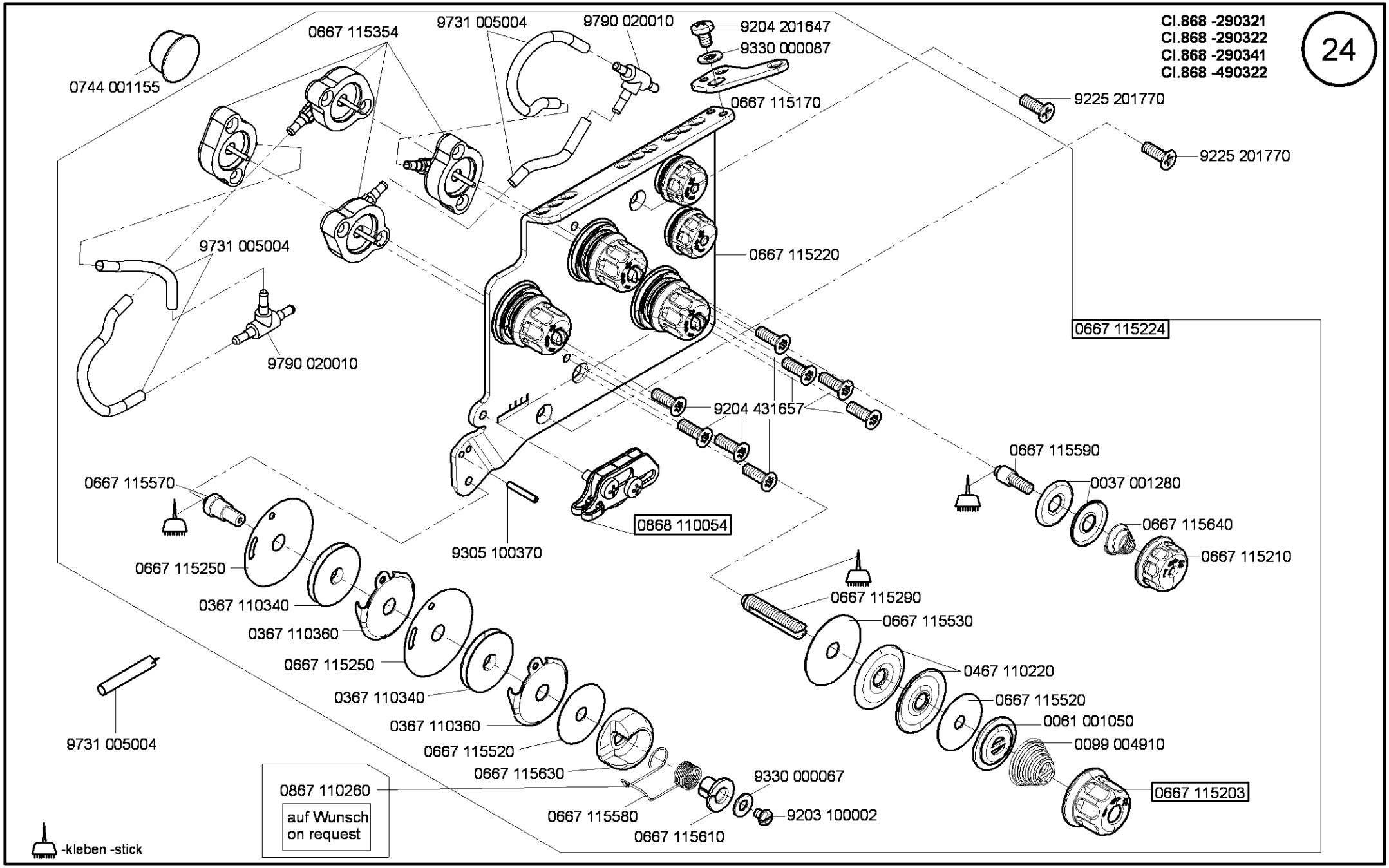
Cl.868 -290321
Cl.868 -290322
Cl.868 -290341
Cl.868 -490322
24
0744 001155
0667 115354
9731 005004
9790 020010
9204 201647
9330 000087
0667 115170
9225 201770
9225 201770
9731 005004
0667 115220
9790 020010
0667 115224
9204 431657
0667 115590
0037 001280
0667 115640
0667 115210
0667 115570
0868 110054
9305 100370
0667 115250
0367 110340
0367 110360
0667 115250
0367 110340
0367 110360
0667 115520
0667 115630
0667 115290
0667 115530
0467 110220
0667 115520
0061 001050
0099 004910
0667 115203
9731 005004
0867 110260
auf Wunsch
on request
0667 115580
0667 115610
9330 000067
9203 100002
-kleben -stick

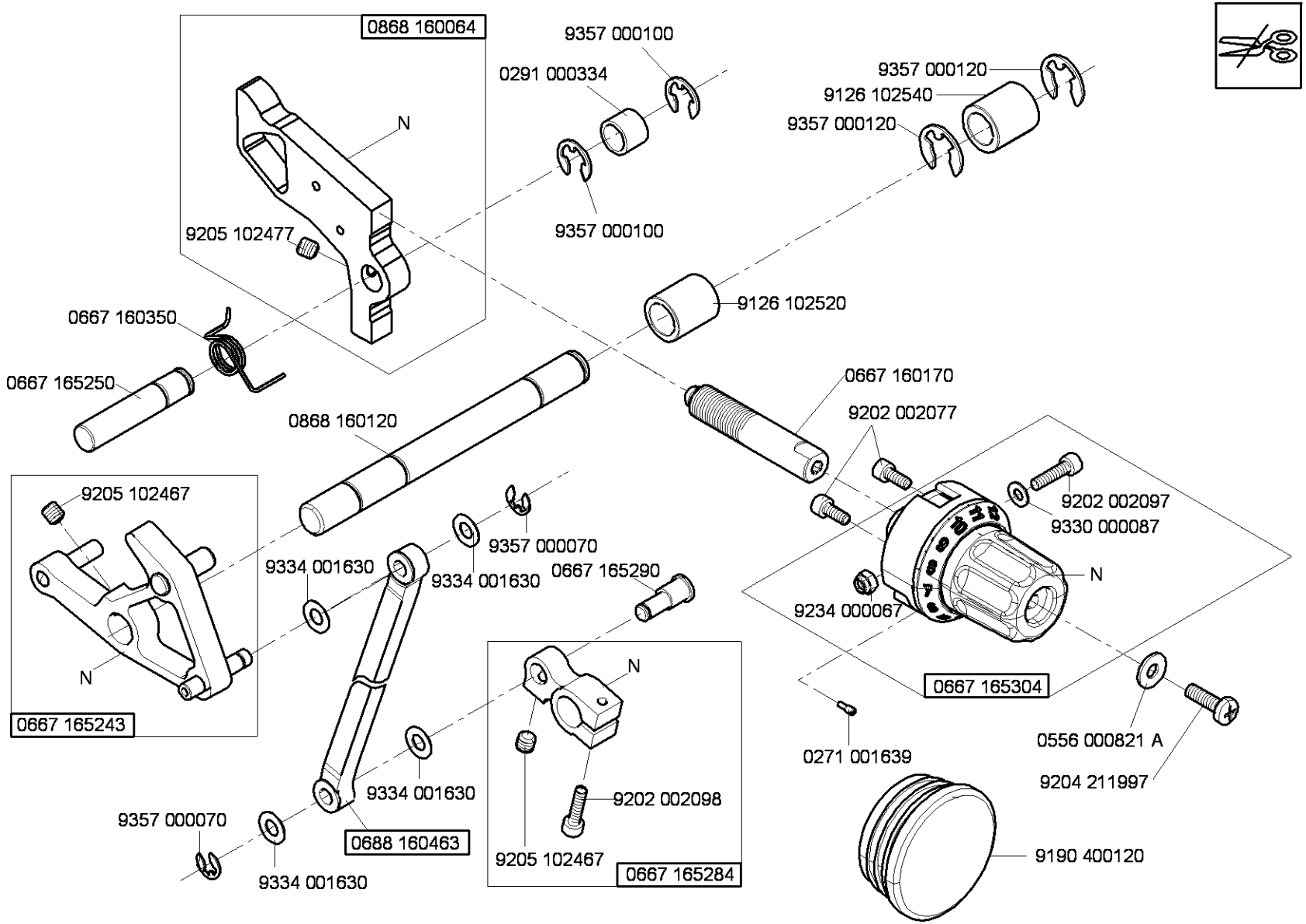

N - nicht als Einzelteil lieferbar
not available as separate part

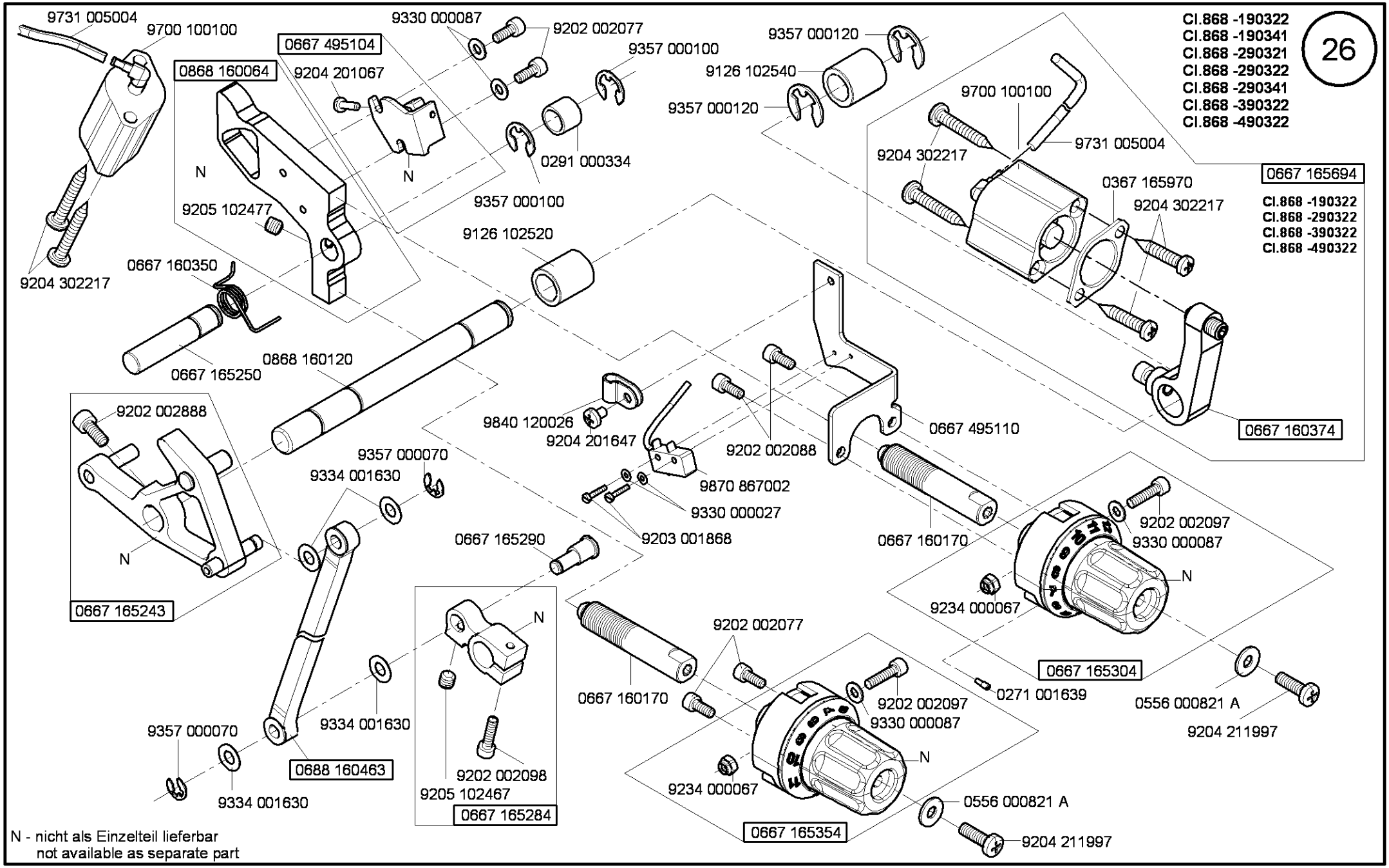

N - nicht als Einzelteil lieferbar
not available as separate part

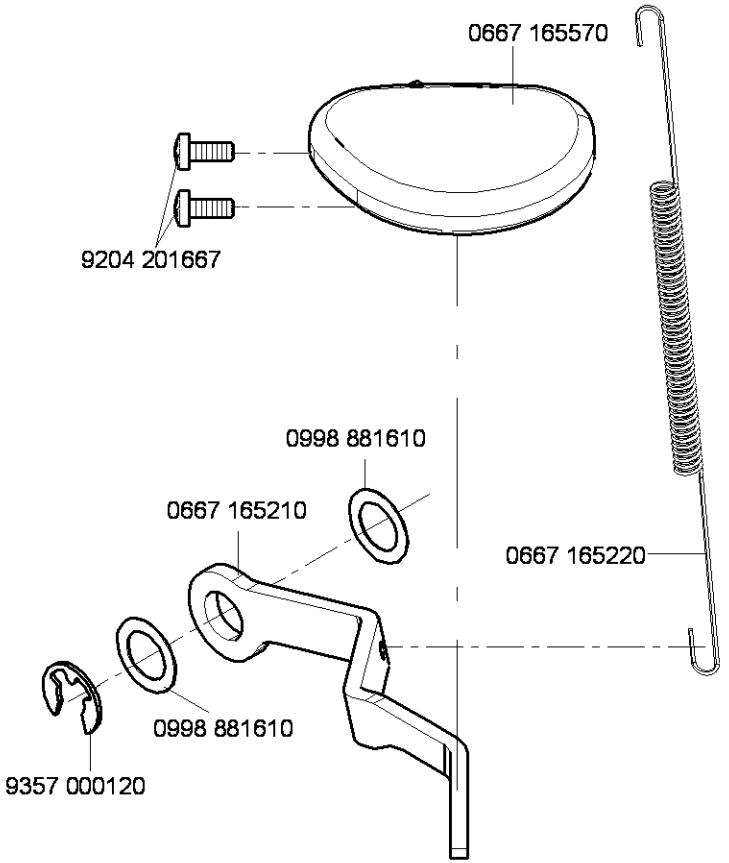

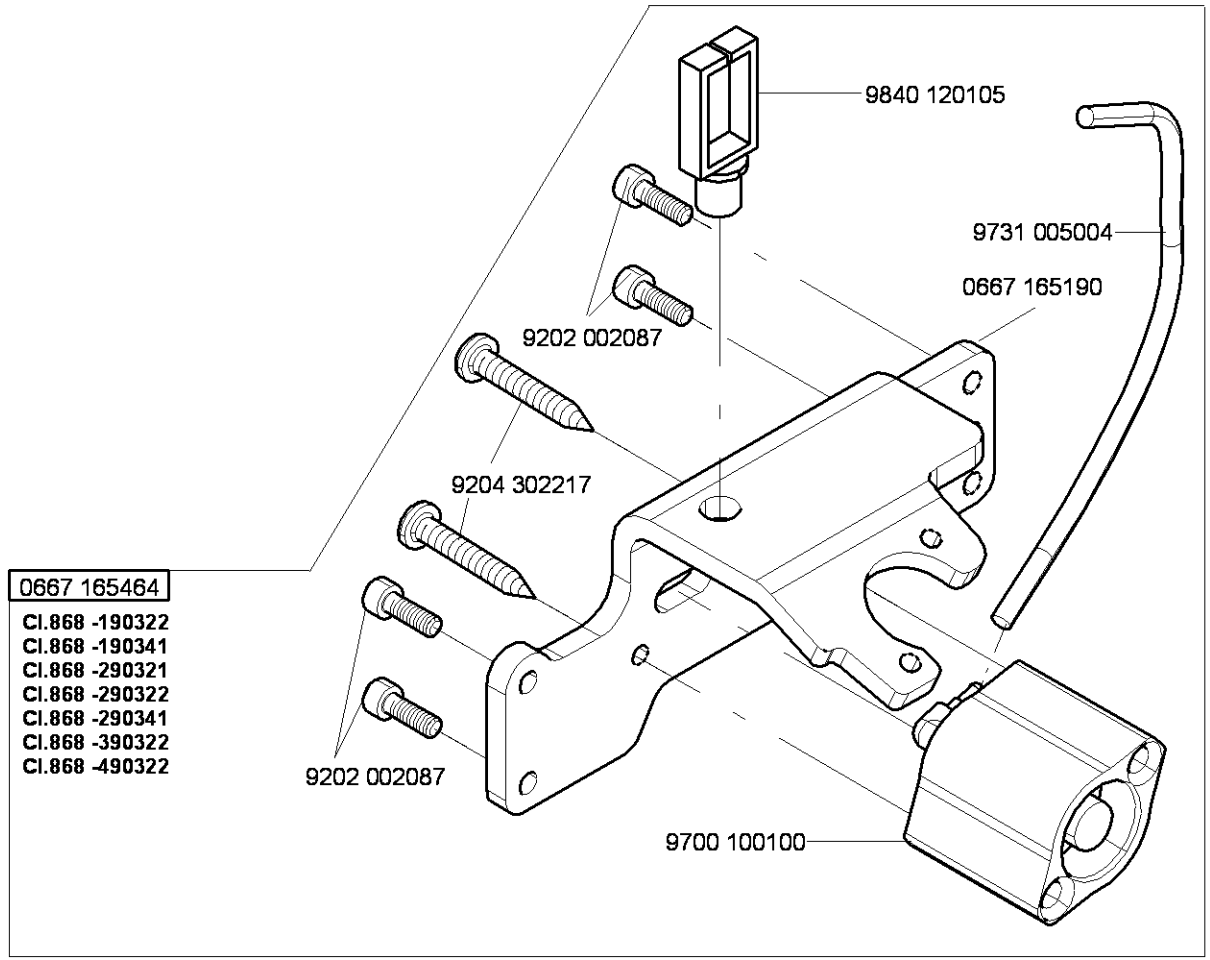

0667 165464

Cl.868 -190322
Cl.868 -190341
Cl.868 -290321
Cl.868 -290322
Cl.868 -290341
Cl.868 -390322
Cl.868 -490322

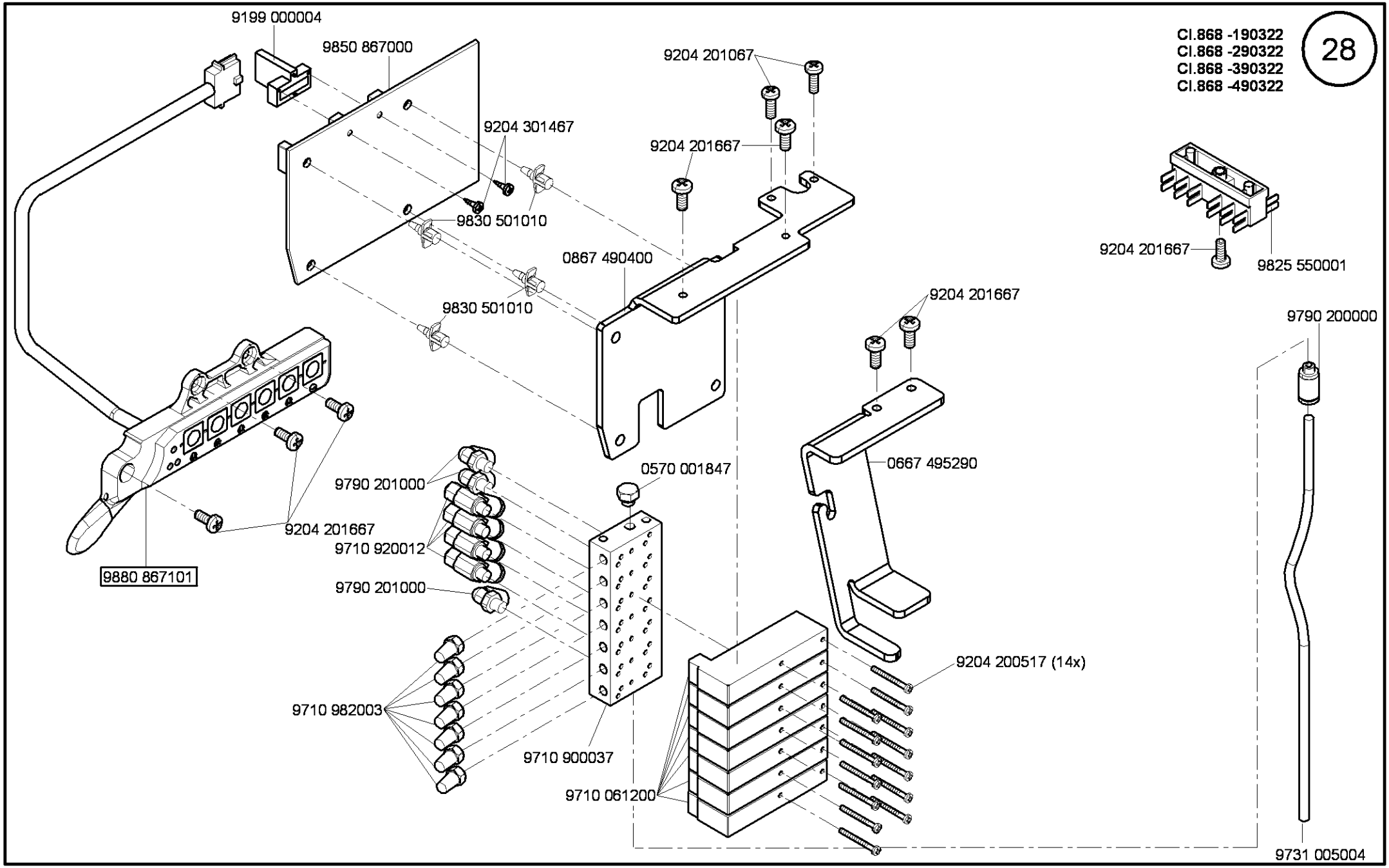

Cl.868 -190322
Cl.868 -290322
Cl.868 -390322
Cl.868 -490322

28

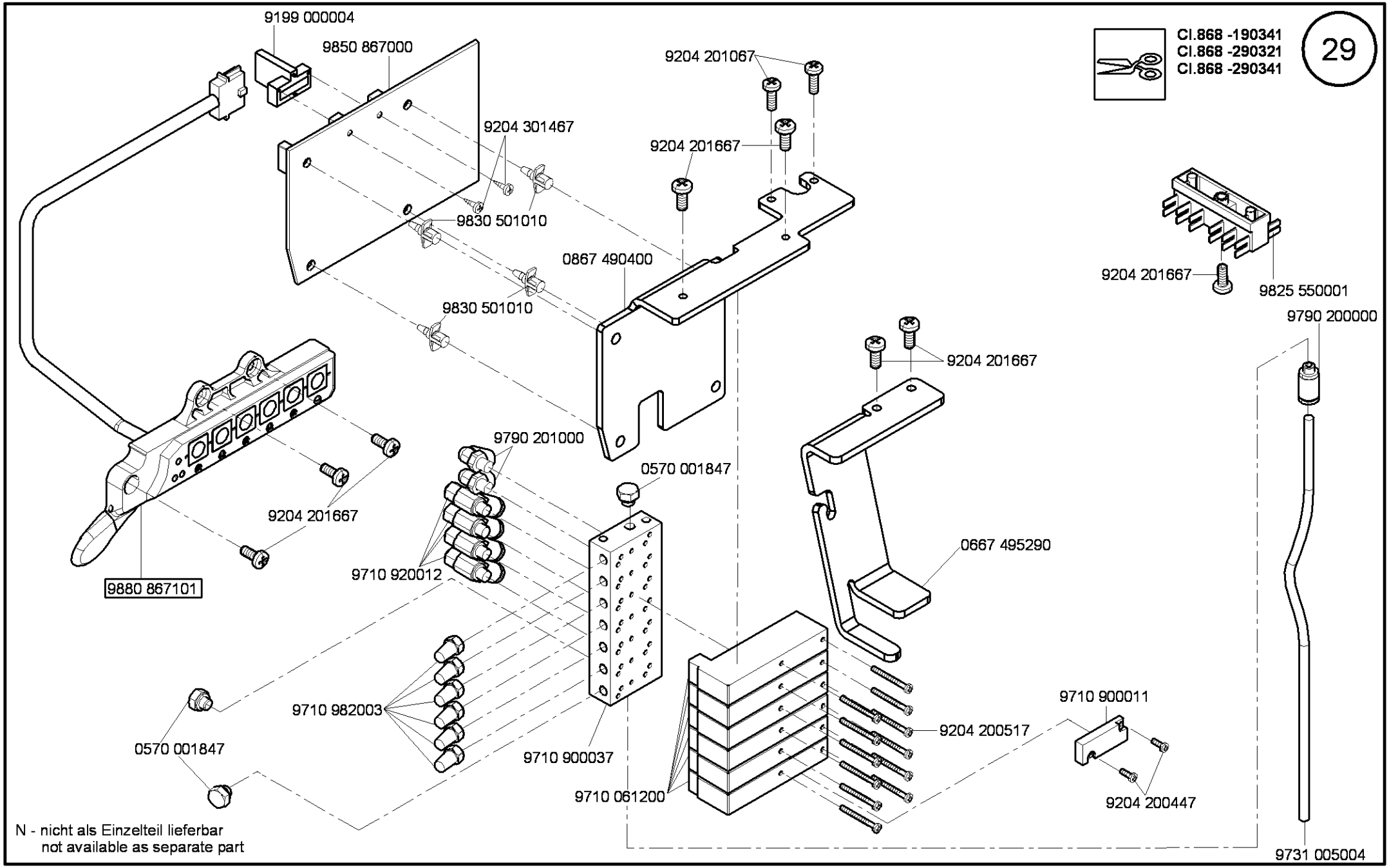
9199 000004
9850 867000
9204 201067
9204 301467
9204 201667
9830 501010
0867 490400
9830 501010
9204 201667
9825 550001
9790 200000
9204 201667
9790 201000
0570 001847
9204 201667
0667 495290
9710 920012
9880 867101
9710 982003
0570 001847
9710 900037
9710 061200
9204 200517
9710 900011
9204 200447
9731 005004
Cl.868 -190341
Cl.868 -290321
Cl.868 -290341
29
N - nicht als Einzelteil lieferbar
not available as separate part

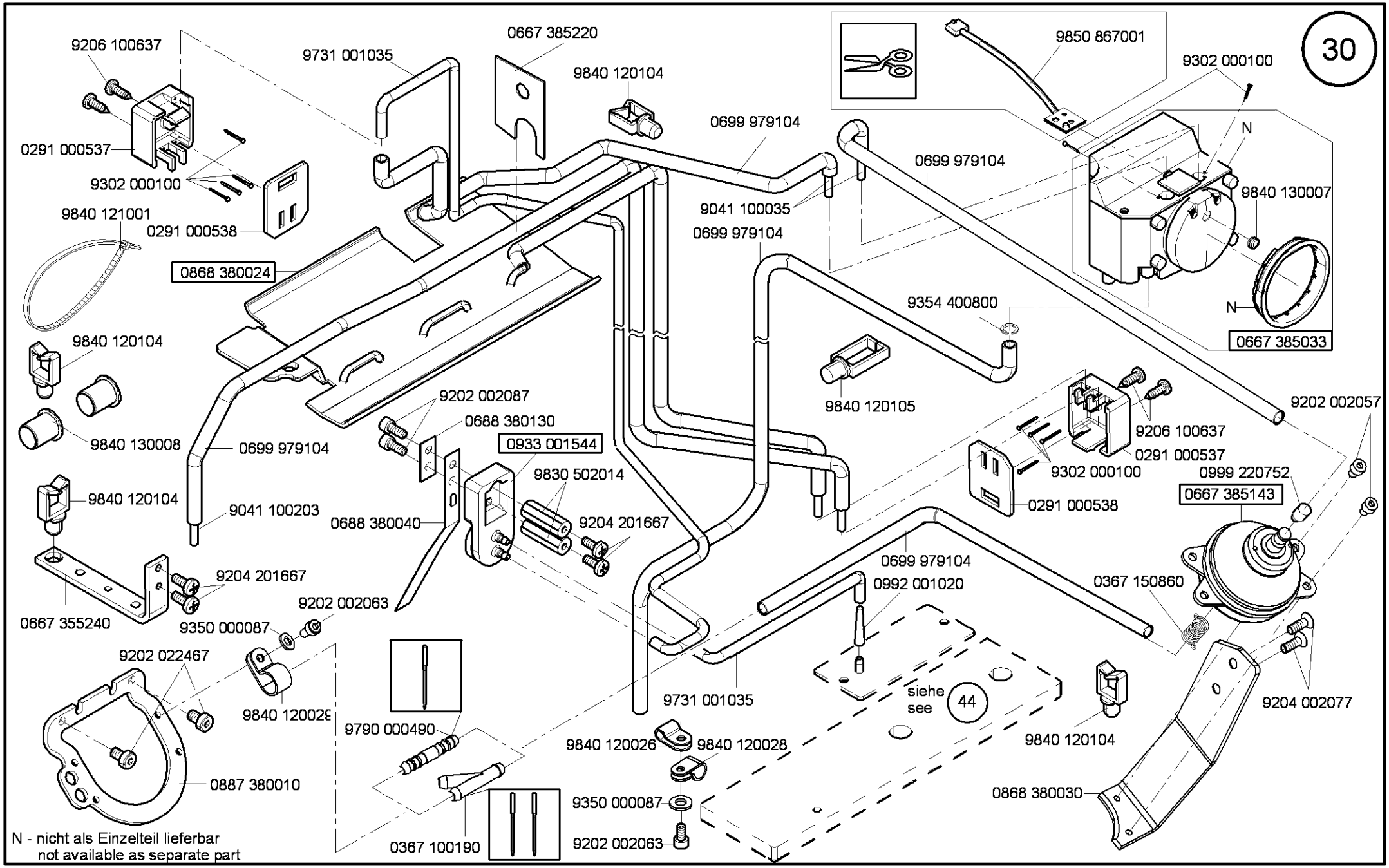
30
9206 100637
0291 000537
9302 000100
9840 121001
0291 000538
0868 380024
9840 120104
9840 130008
9840 120104
9041 100203
9840 120104
0667 355240
9204 201667
9350 000087
9202 002063
9202 022467
9840 120029
0887 380010
9731 001035
0667 385220
9840 120104
0699 979104
9041 100035
0699 979104
9202 002087
0688 380130
0933 001544
9830 502014
9204 201667
0688 380040
0699 979104
9850 867001
9302 000100
N
9840 130007
N
0667 385033
0699 979104
9354 400800
9840 120105
9206 100637
0291 000537
9302 000100
0291 000538
9202 002057
0999 220752
0667 385143
0367 150860
0699 979104
0992 001020
9731 001035
9790 000490
9840 120026
9840 120028
9350 000087
9202 002063
0367 100190
siehe
see
44
9840 120104
9204 002077
0868 380030
N - nicht als Einzelteil lieferbar
not available as separate part

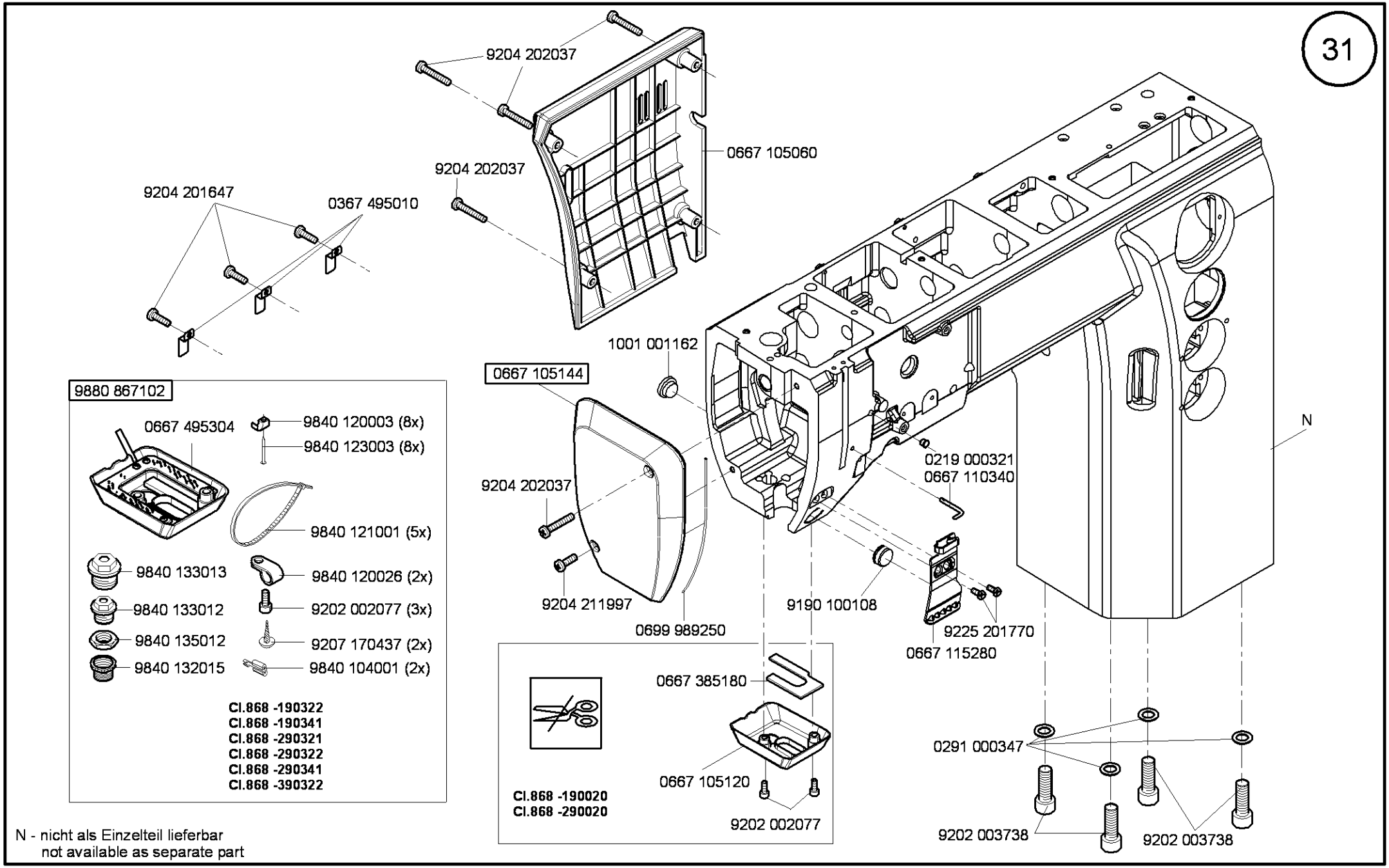

N - nicht als Einzelteil lieferbar
not available as separate part

Ausgabe/Edition 6.2012

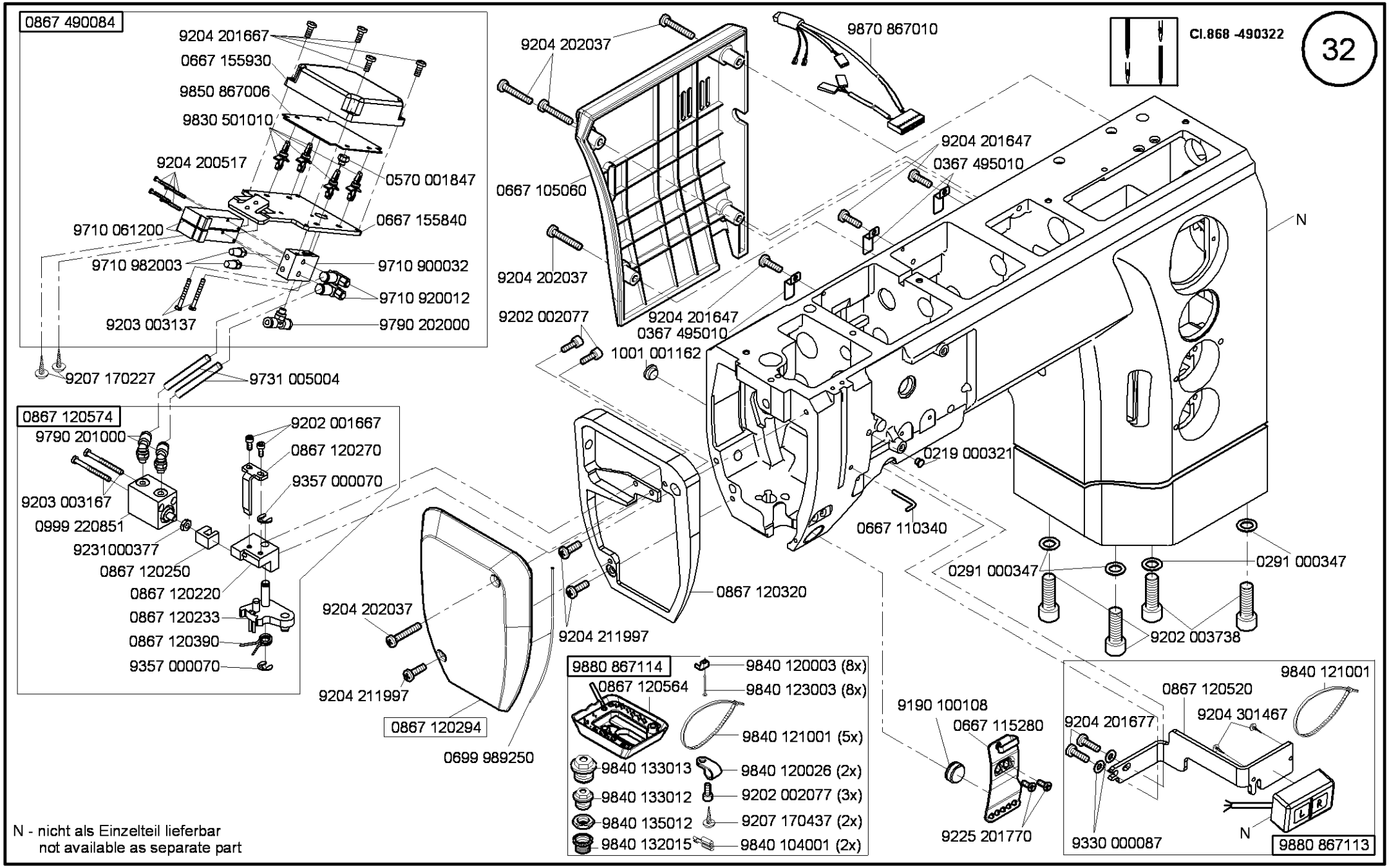

N - nicht als Einzelteil lieferbar
not available as separate part

Ausgabe/Edition 6.2012

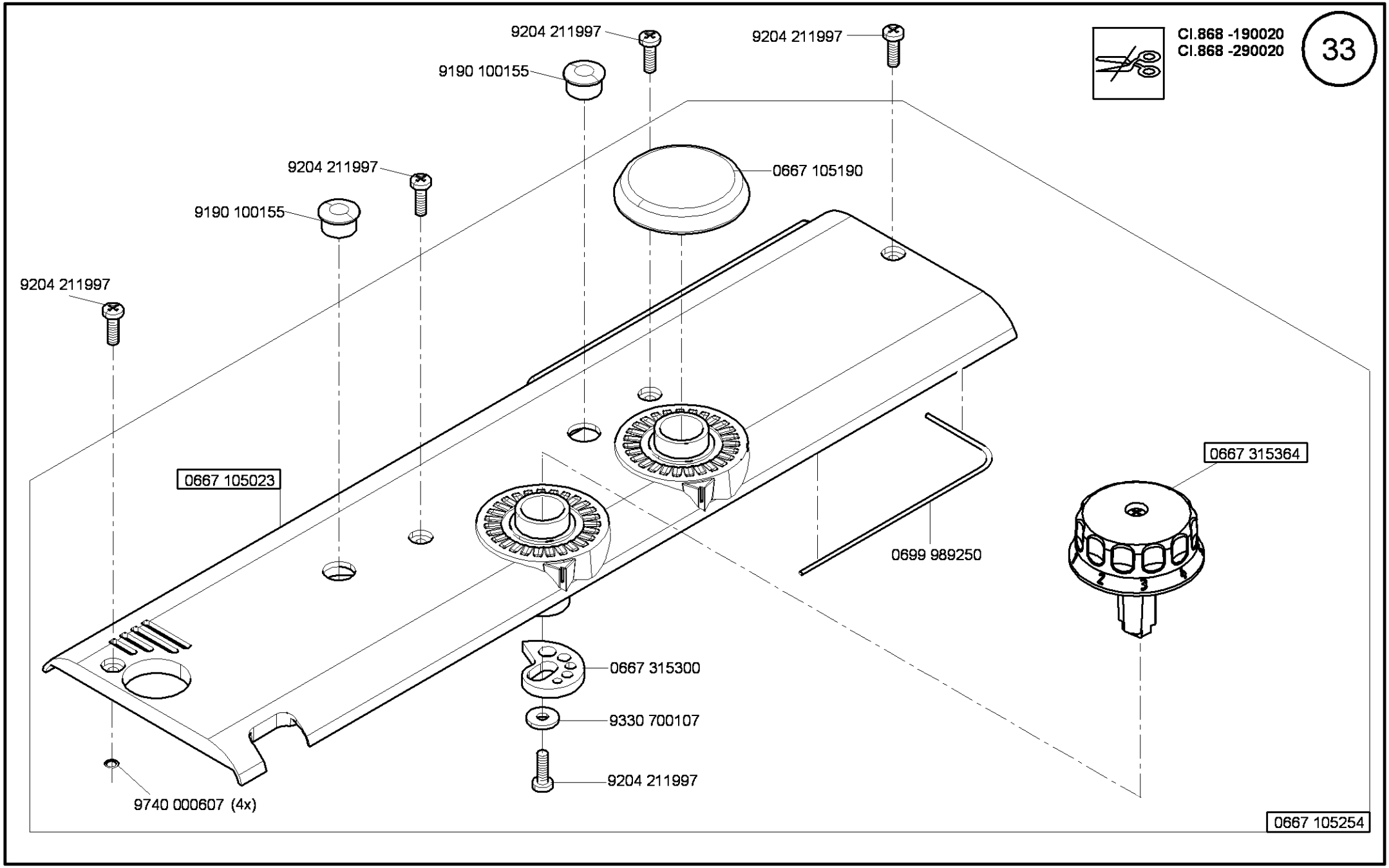
Cl.868 -190020
Cl.868 -290020
33
9204 211997
9204 211997
9190 100155
0667 105190
9204 211997
9190 100155
9204 211997
0667 105023
0667 315364
0699 989250
0667 315300
9330 700107
9204 211997
9740 000607 (4x)
0667 105254

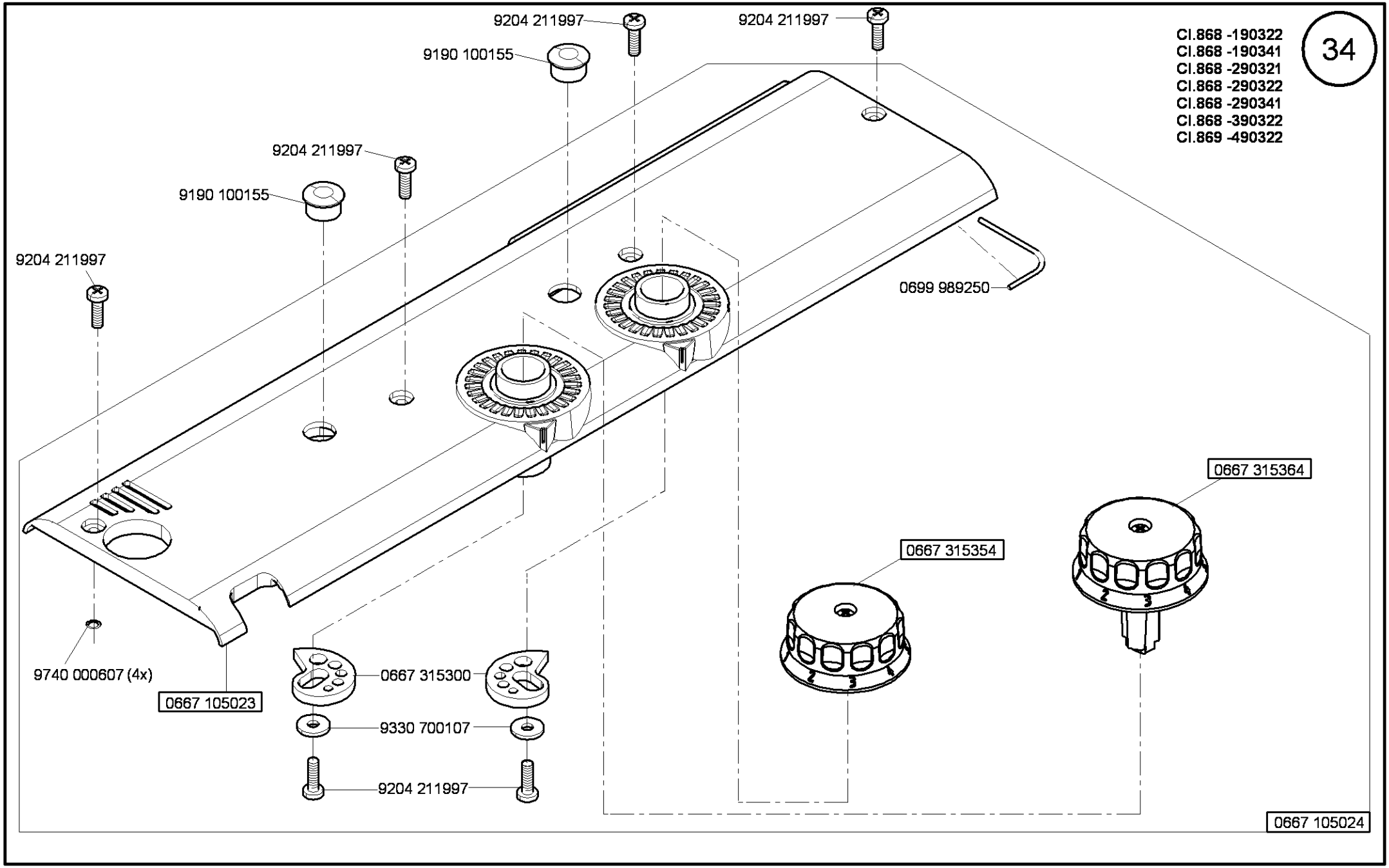
9204 211997
9204 211997
9190 100155
9204 211997
9190 100155
9204 211997
0699 989250
0667 315364
0667 315354
9740 000607 (4x)
0667 105023
0667 315300
9330 700107
9204 211997
0667 105024
Cl.868 -190322
Cl.868 -190341
Cl.868 -290321
Cl.868 -290322
Cl.868 -290341
Cl.868 -390322
Cl.869 -490322
34

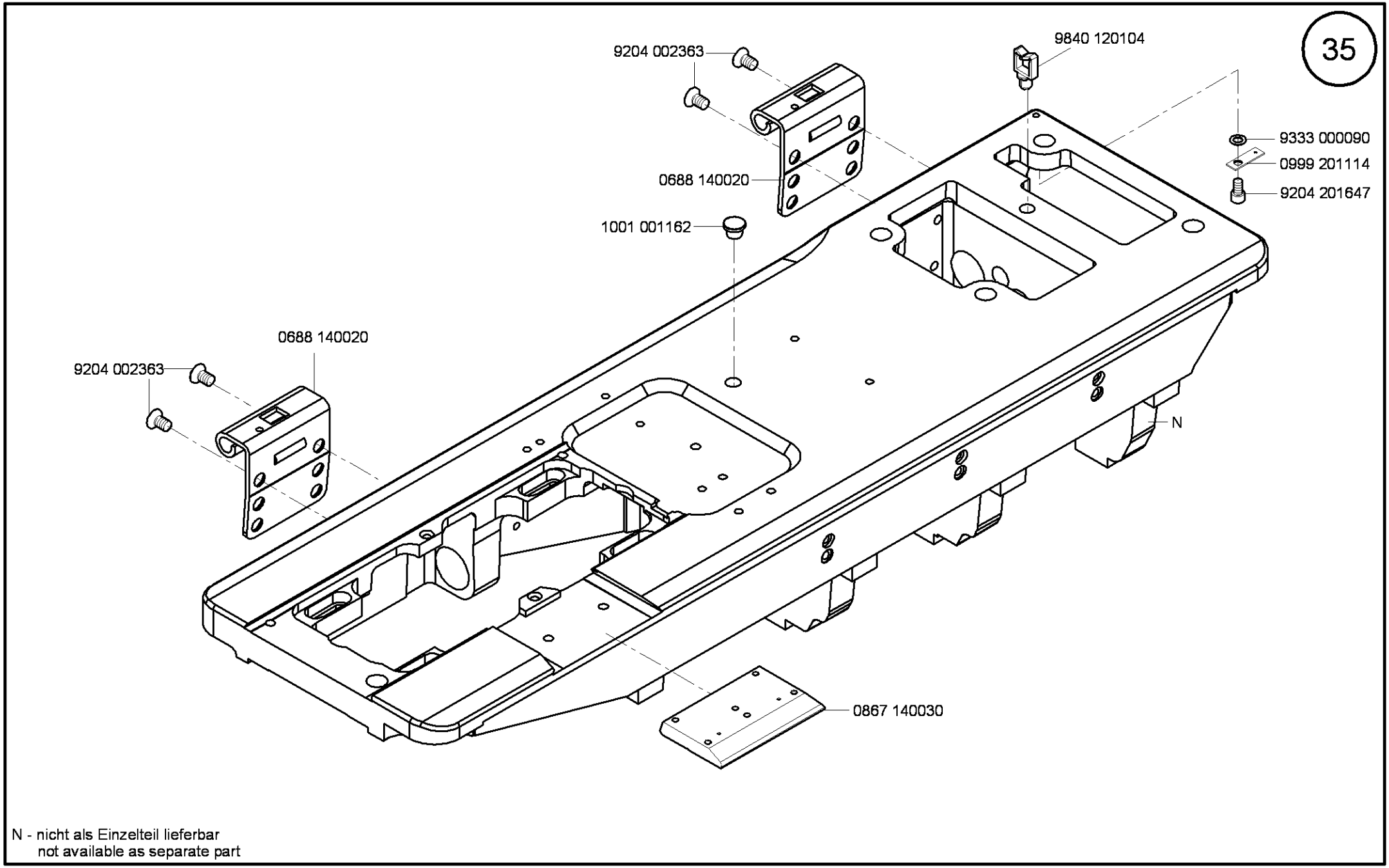

N - nicht als Einzelteil lieferbar
not available as separate part

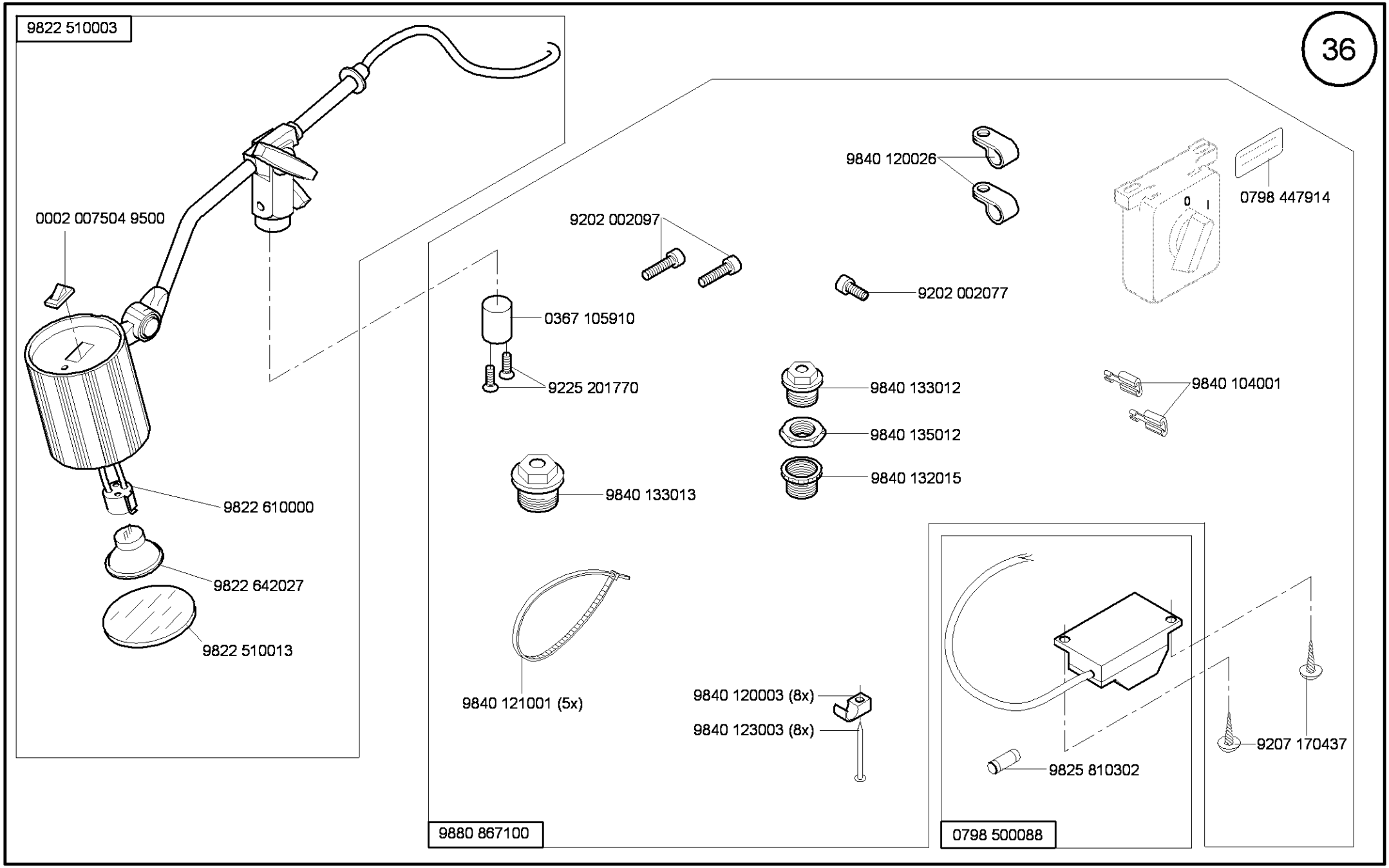
9822 510003
0002 007504 9500
9822 610000
9822 642027
9822 510013
9840 120026
0798 447914
9202 002097
9202 002077
0367 105910
9225 201770
9840 133012
9840 104001
9840 135012
9840 132015
9840 133013
9840 121001 (5x)
9840 120003 (8x)
9840 123003 (8x)
9825 810302
9207 170437
9880 867100
0798 500088

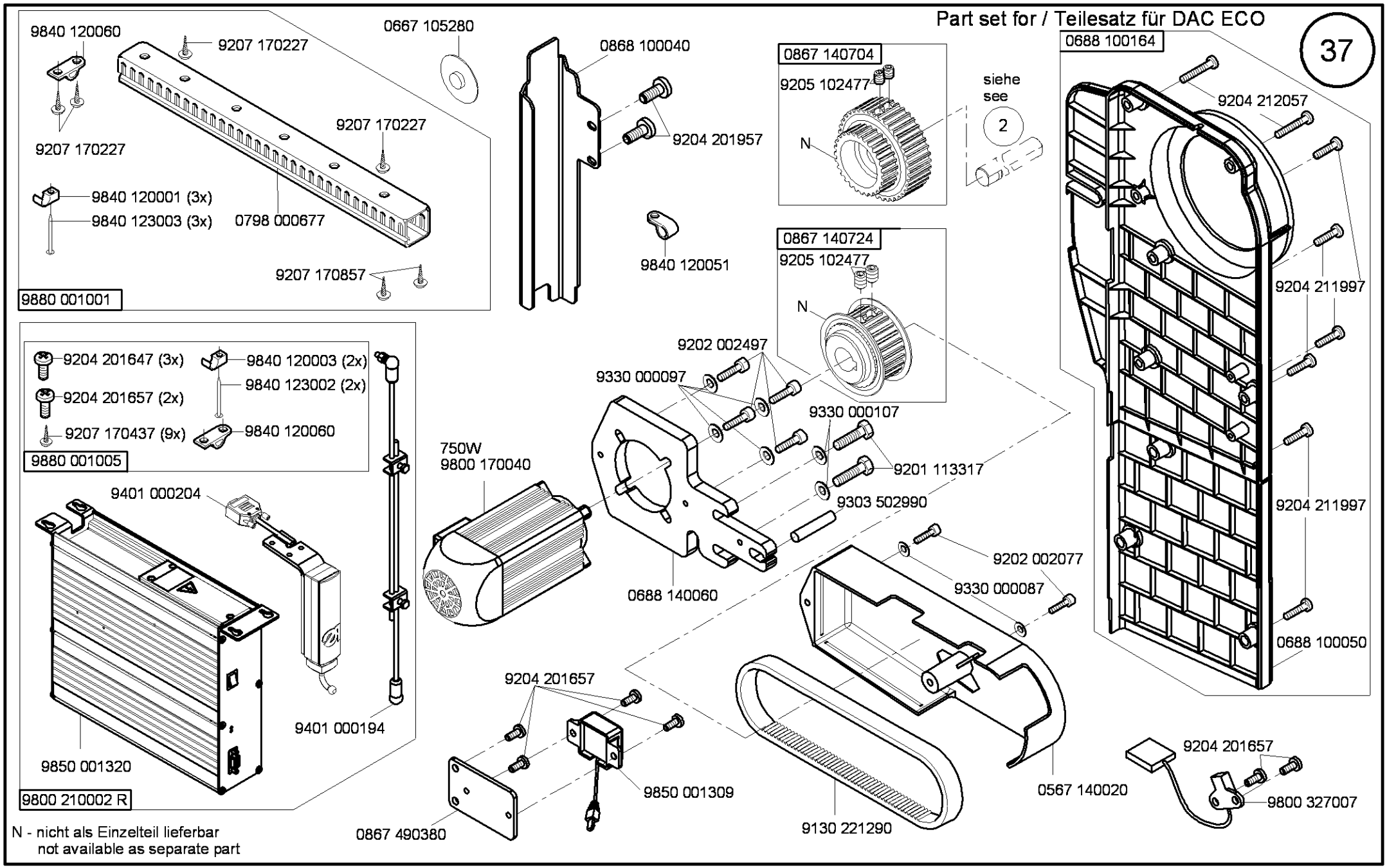
Part set for / Teilesatz für DAC ECO
37
9840 120060
9207 170227
0667 105280
0868 100040
9207 170227
9207 170227
9204 201957
9840 120001 (3x)
9840 123003 (3x)
0798 000677
9840 120051
9207 170857
9880 001001
0867 140704
9205 102477
N
siehe
see
2
0688 100164
9204 212057
0867 140724
9205 102477
N
9204 211997
9204 201647 (3x)
9840 120003 (2x)
9840 123002 (2x)
9204 201657 (2x)
9207 170437 (9x)
9840 120060
9880 001005
9202 002497
9330 000097
9330 000107
750W
9800 170040
9201 113317
9303 502990
9204 211997
9401 000204
9202 002077
9330 000087
0688 140060
0688 100050
9204 201657
9401 000194
9850 001320
9800 210002 R
9850 001309
0567 140020
9204 201657
9800 327007
0867 490380
9130 221290
N - nicht als Einzelteil lieferbar
not available as separate part

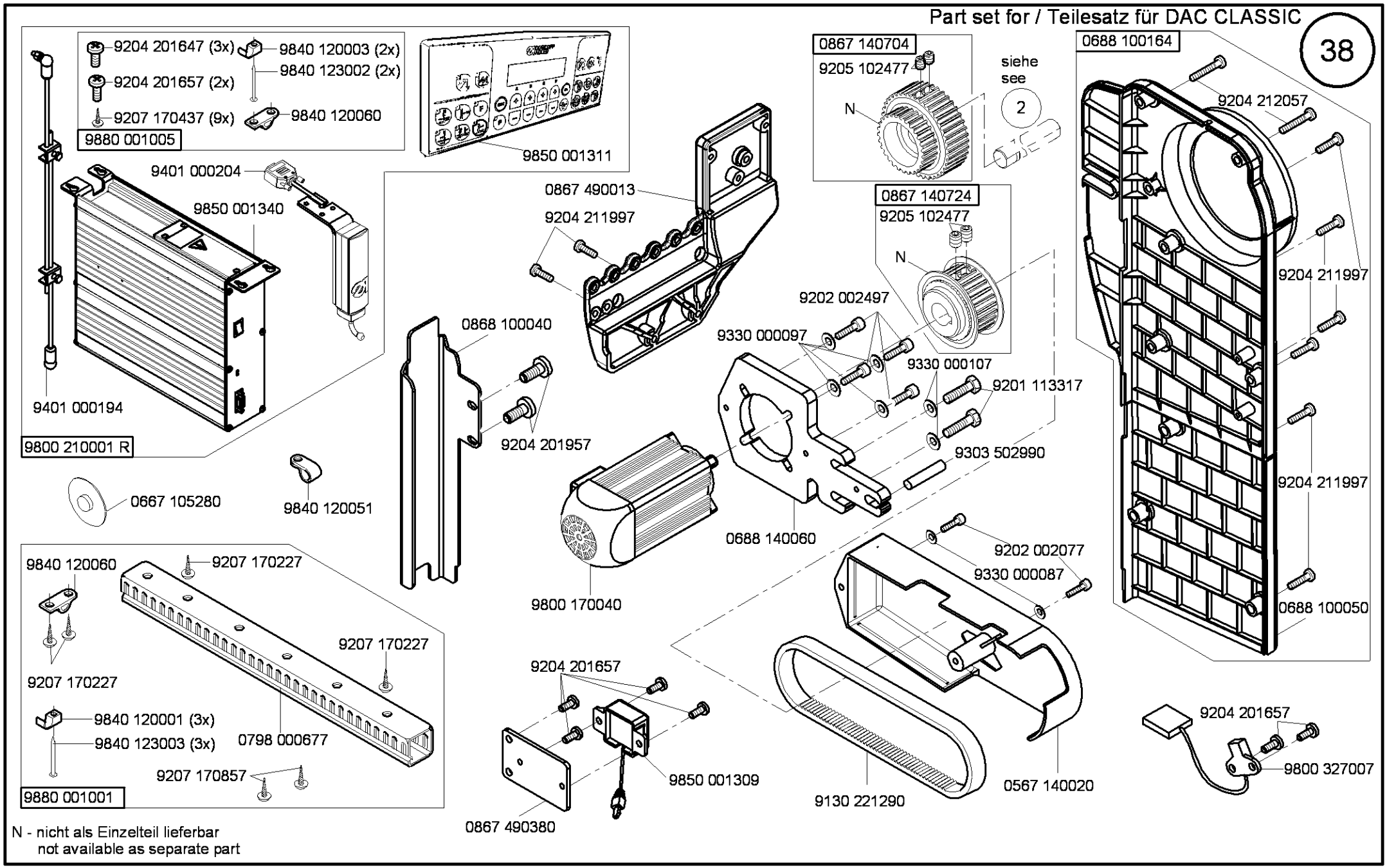

N - nicht als Einzelteil lieferbar
not available as separate part

Part set for / Teilesatz für EFKA DC1550/DA321G

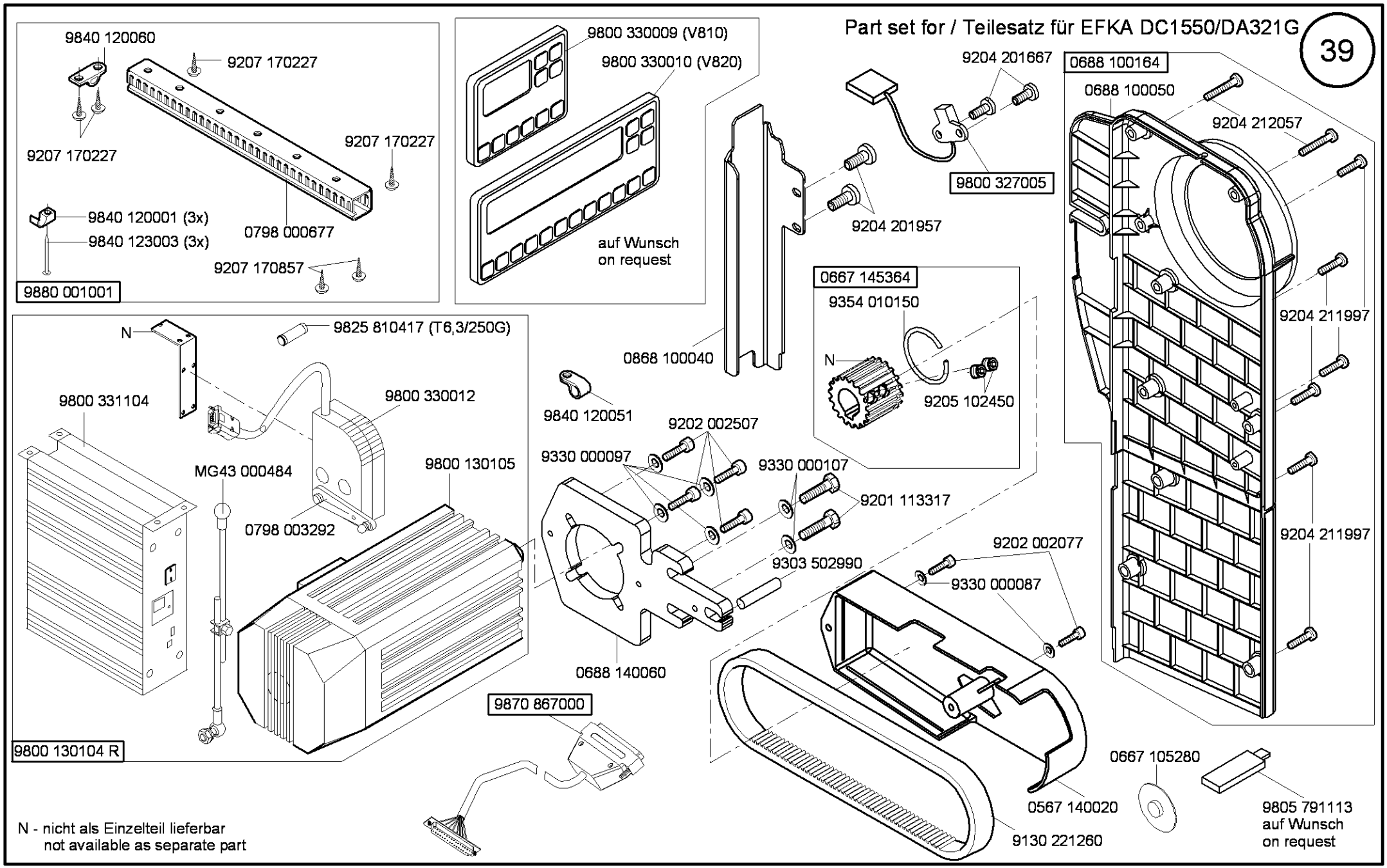

N - nicht als Einzelteil lieferbar
not available as separate part

Ausgabe/Edition 6.2012

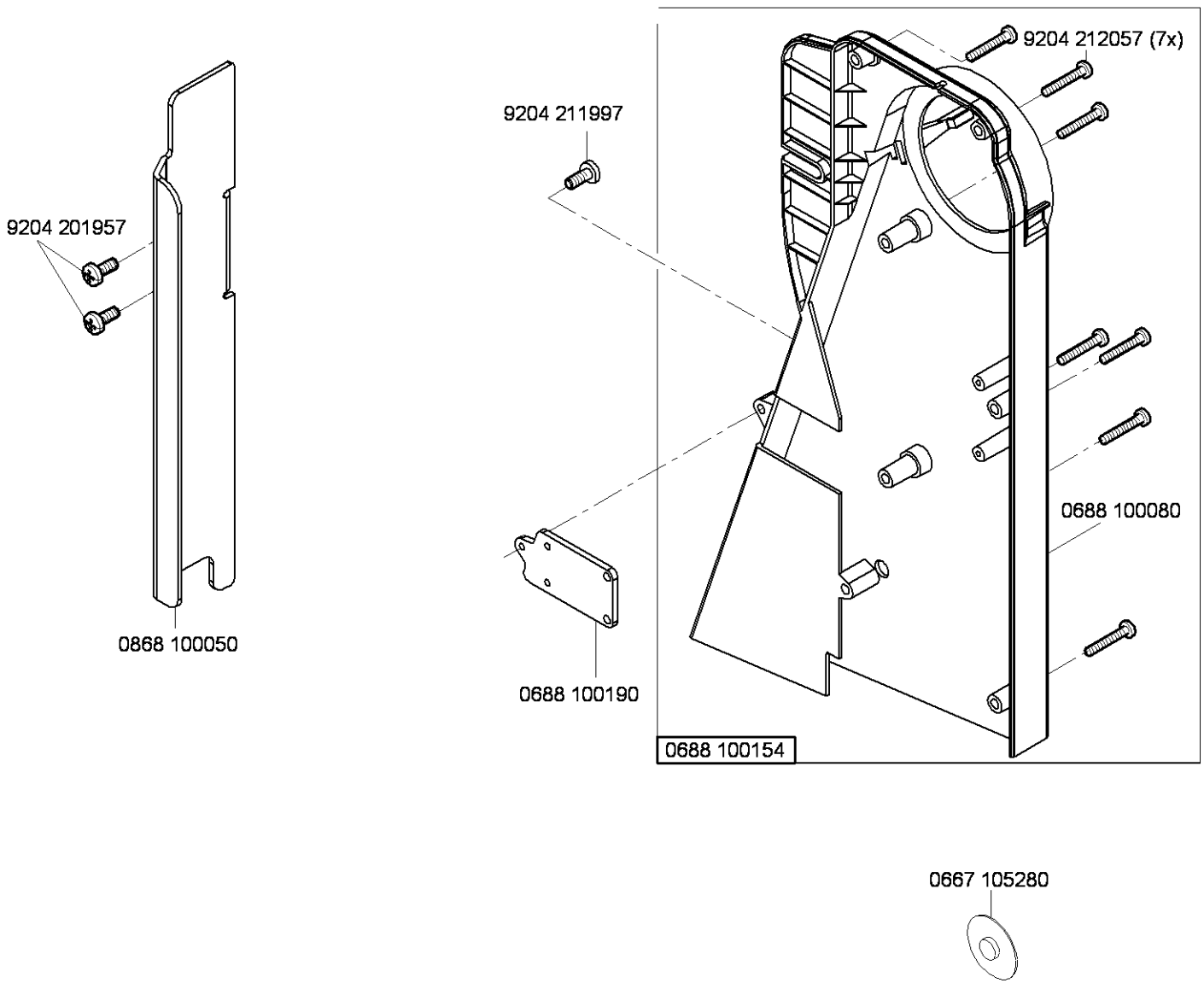

N - nicht als Einzelteil lieferbar
not available as separate part

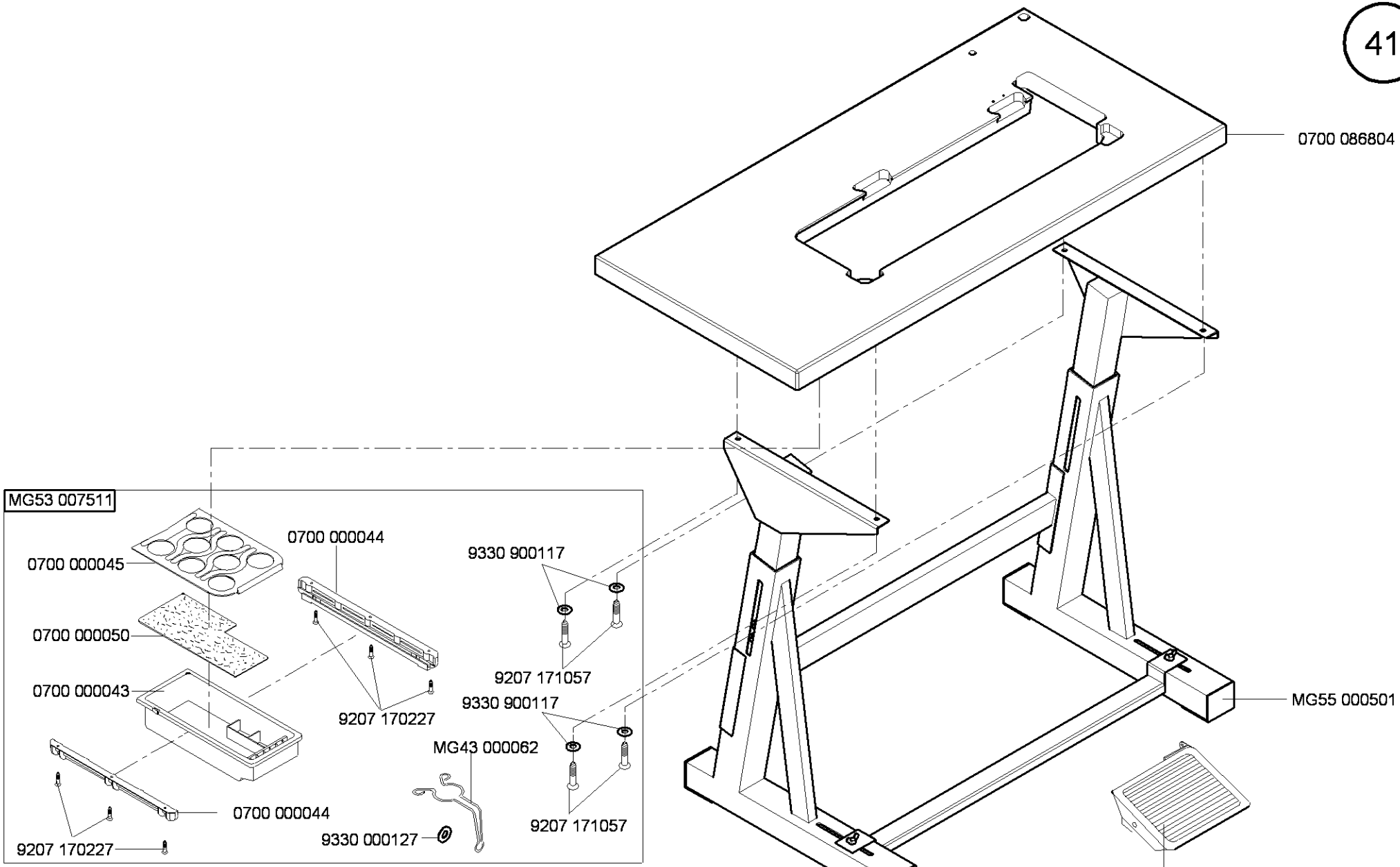
0700 086804
MG55 000501
MG53 002501
MG53 007511
0700 000045
0700 000044
9330 900117
0700 000050
9207 171057
0700 000043
9330 900117
9207 170227
MG43 000062
0700 000044
9207 171057
9330 000127
9207 170227

auf Wunsch
on request

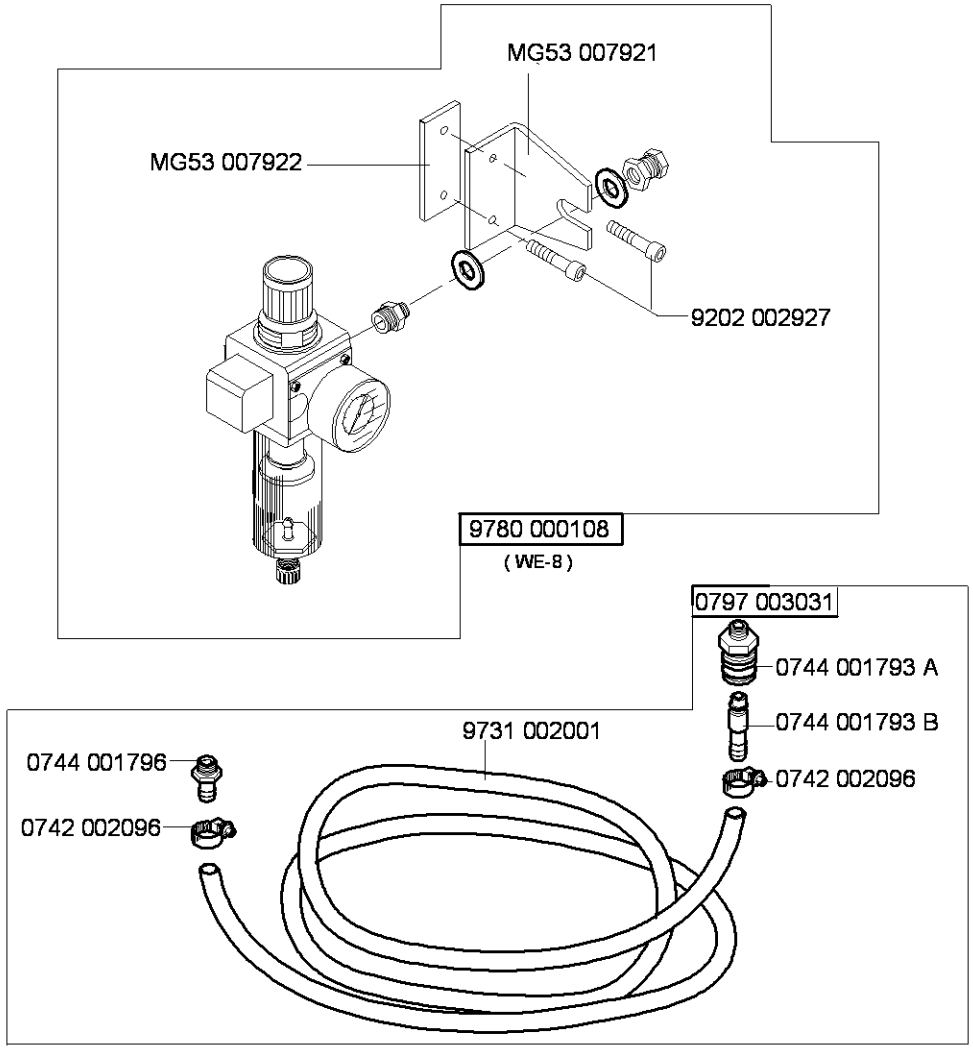

Ausgabe/Edition 8.2008

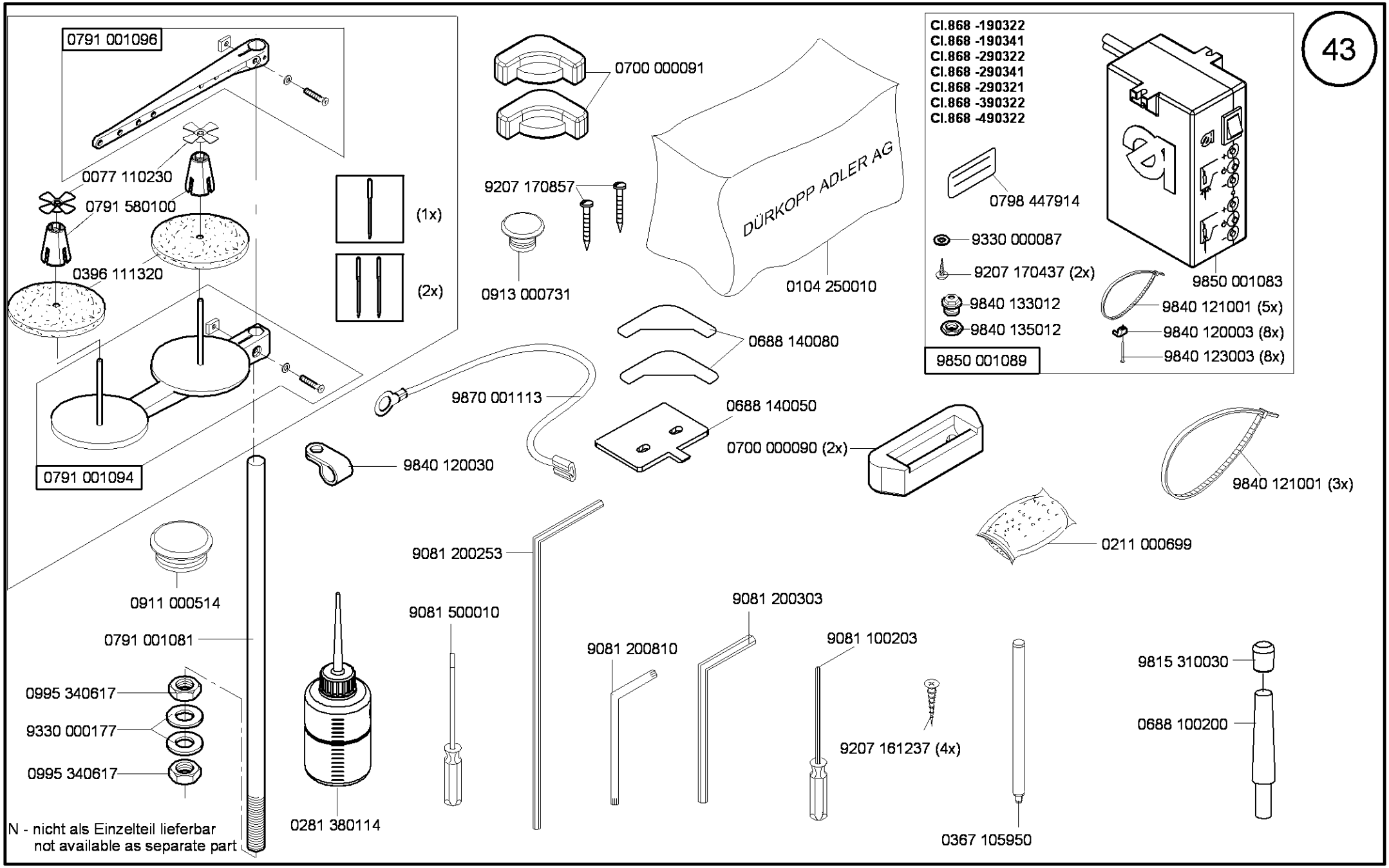
43
0791 001096
0077 110230
0791 580100
0396 111320
(1x)
(2x)
0791 001094
0700 000091
9207 170857
0913 000731
DÜRKOPP ADLER AG
0104 250010
Cl.868 -190322
Cl.868 -190341
Cl.868 -290322
Cl.868 -290341
Cl.868 -290321
Cl.868 -390322
Cl.868 -490322
0798 447914
9330 000087
9207 170437 (2x)
9840 133012
9840 135012
9850 001083
9840 121001 (5x)
9840 120003 (8x)
9840 123003 (8x)
9850 001089
0688 140080
9870 001113
0688 140050
0700 000090 (2x)
9840 120030
9840 121001 (3x)
0211 000699
0911 000514
9081 200253
9081 500010
9081 200303
0791 001081
9081 200810
9081 100203
9815 310030
0995 340617
9330 000177
0995 340617
9207 161237 (4x)
0688 100200
0281 380114
0367 105950
N - nicht als Einzelteil lieferbar
not available as separate part

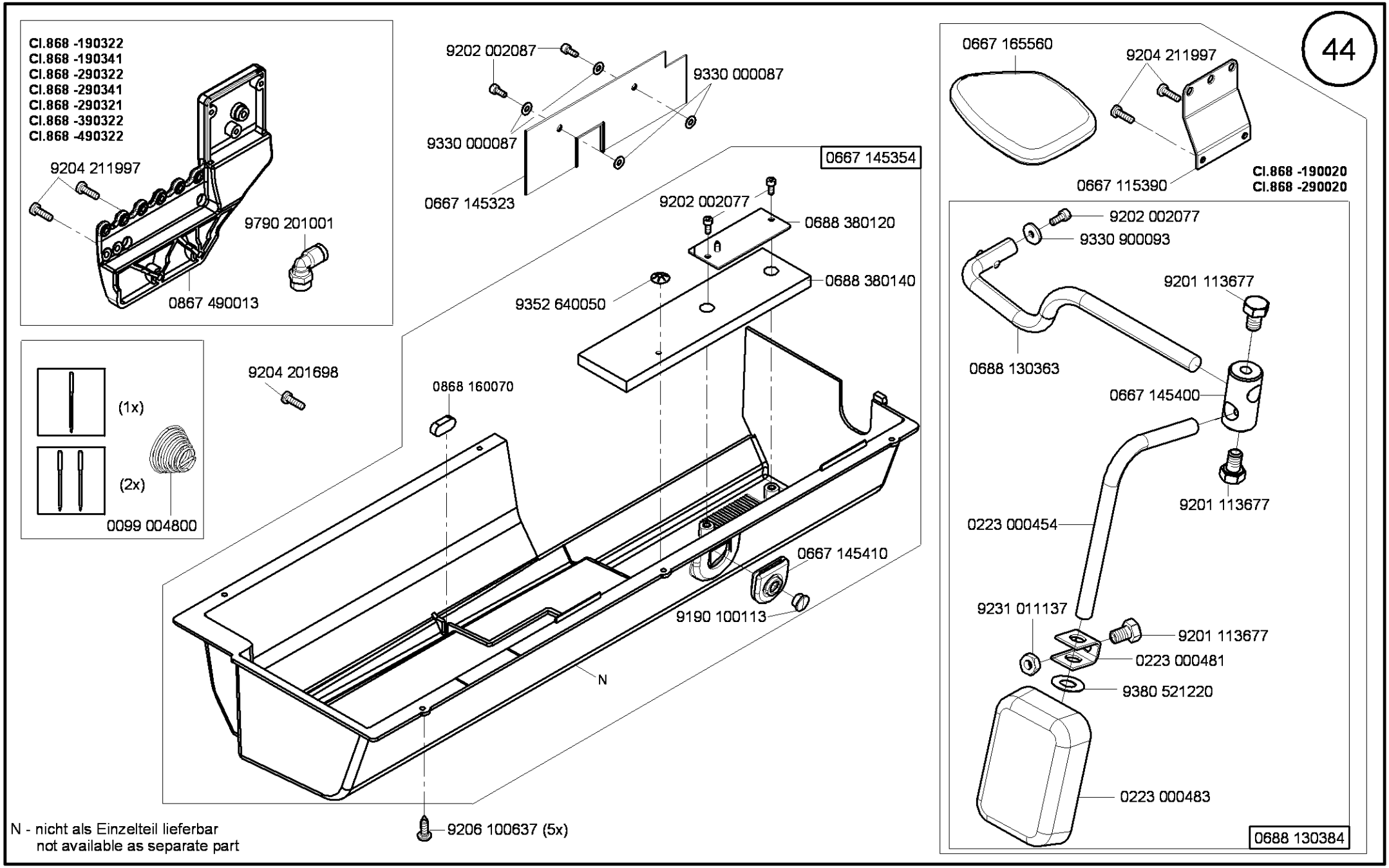

N - nicht als Einzelteil lieferbar
not available as separate part

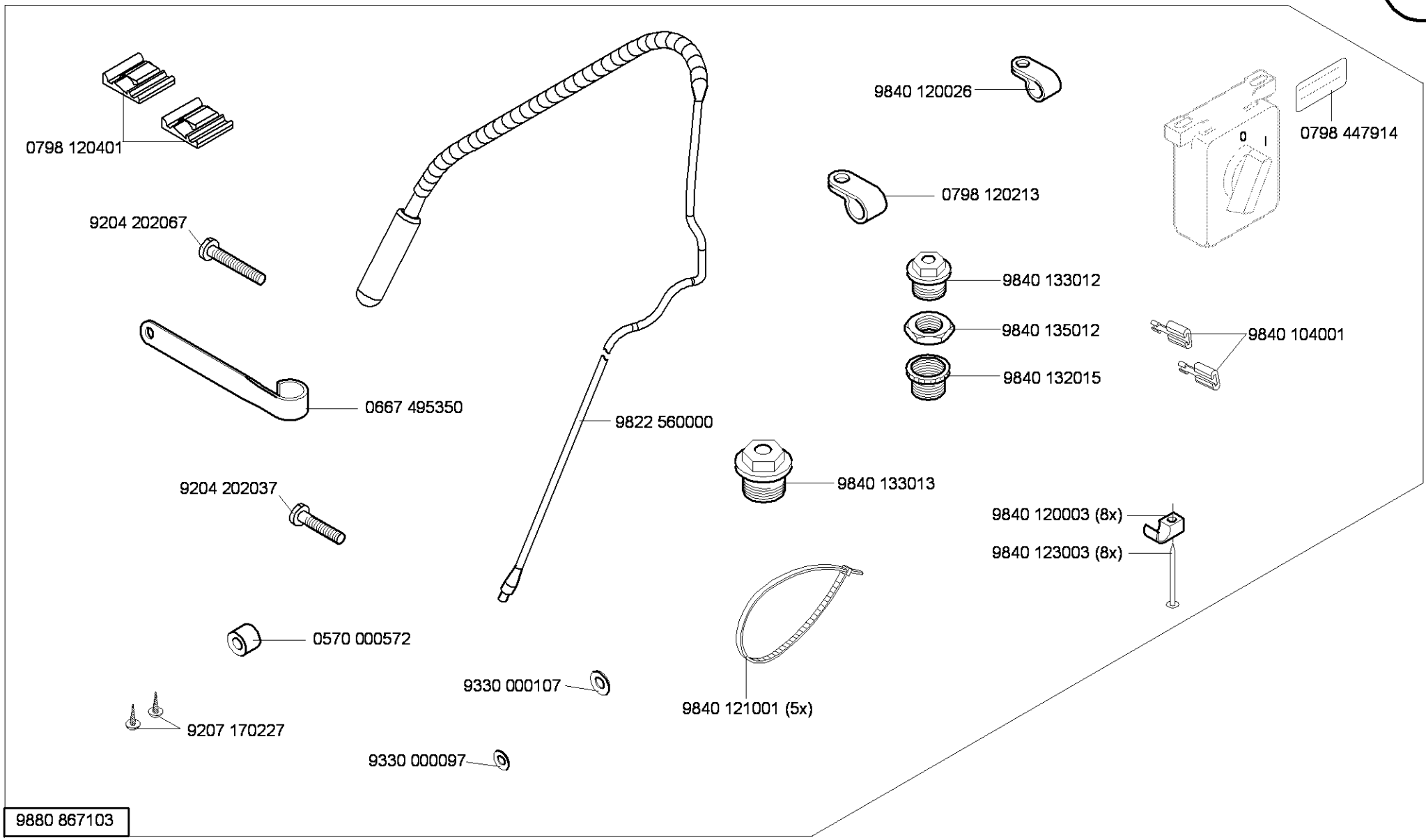
0798 120401
9204 202067
0667 495350
9204 202037
0570 000572
9207 170227
9330 000097
9330 000107
9822 560000
9840 121001 (5x)
9840 133013
9840 120026
0798 120213
9840 133012
9840 135012
9840 132015
0798 447914
0
I
9840 104001
9840 120003 (8x)
9840 123003 (8x)
9880 867103

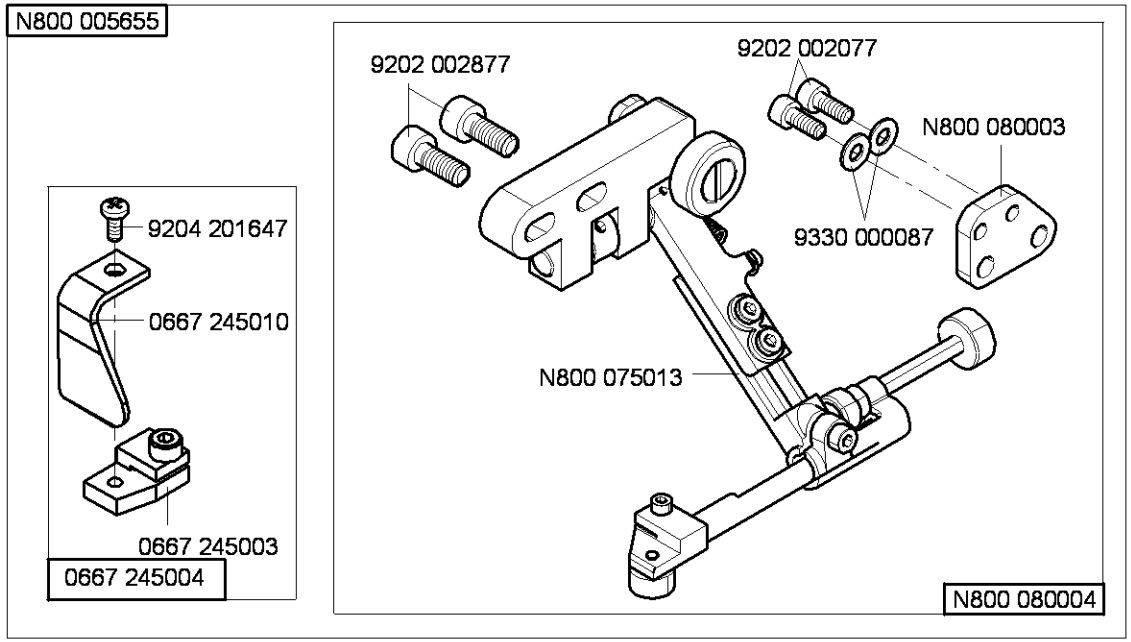
N800 005655
9204 201647
0667 245010
0667 245003
0667 245004
9202 002877
9202 002077
N800 080003
9330 000087
N800 075013
N800 080004

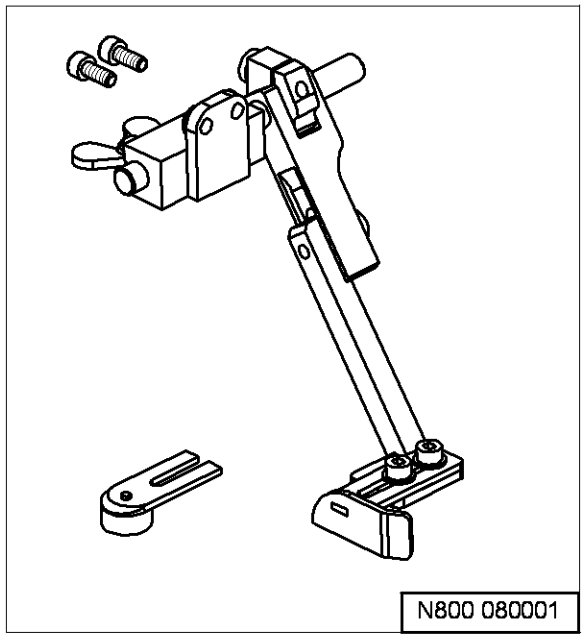
N800 080001

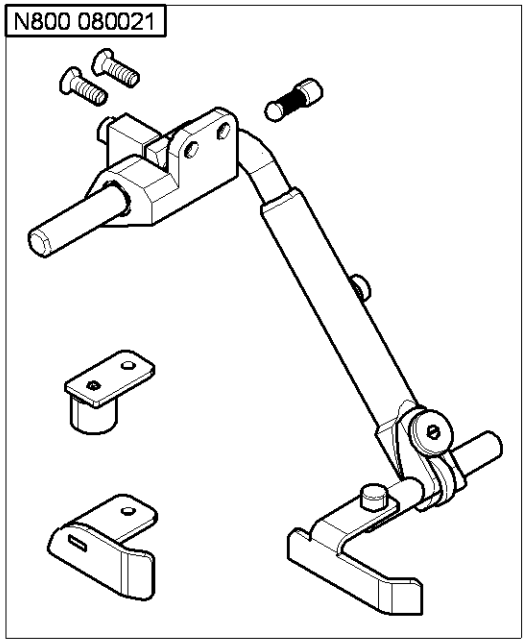
N800 080021

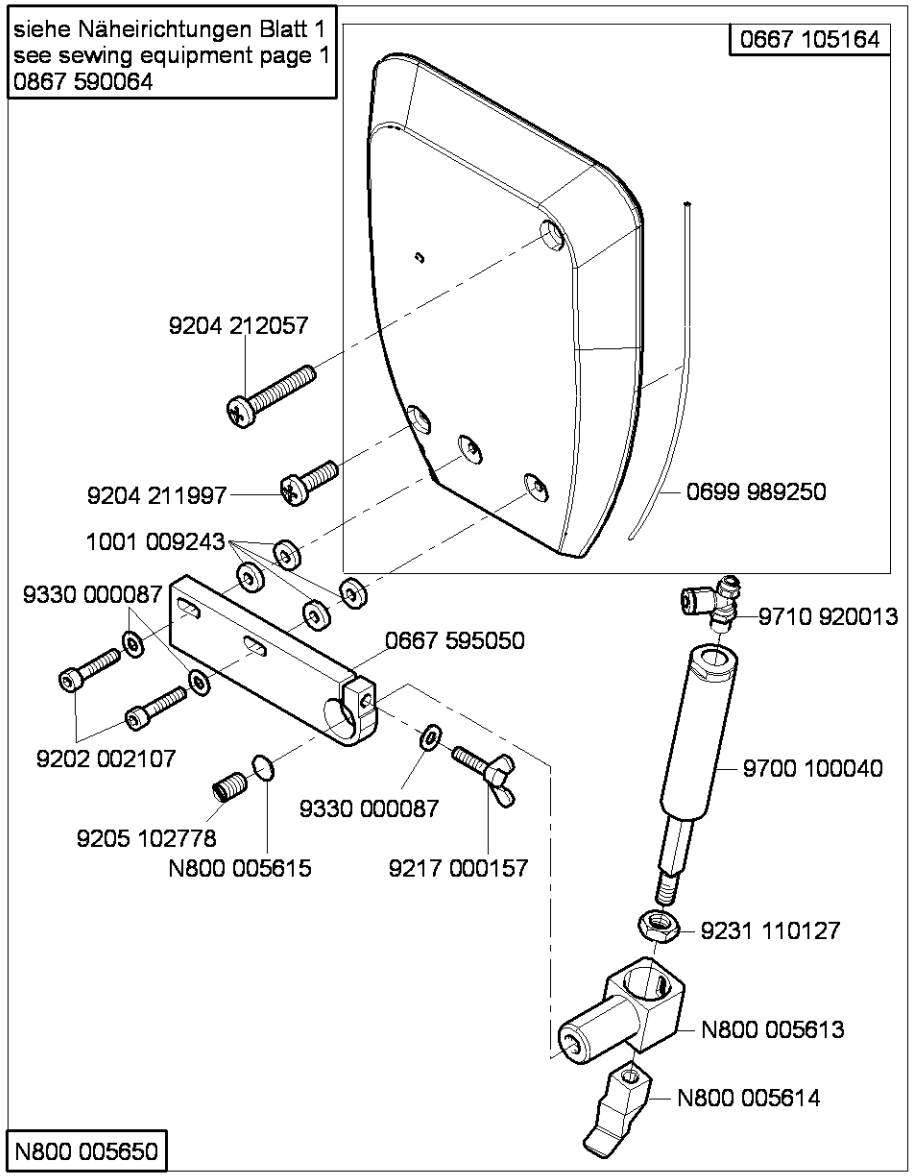
siehe Näheirichtungen Blatt 1
see sewing equipment page 1
0867 590064
0667 105164
9204 212057
9204 211997
0699 989250
1001 009243
9330 000087
0667 595050
9710 920013
9202 002107
9700 100040
9330 000087
9205 102778
N800 005615
9217 000157
9231 110127
N800 005613
N800 005614
N800 005650

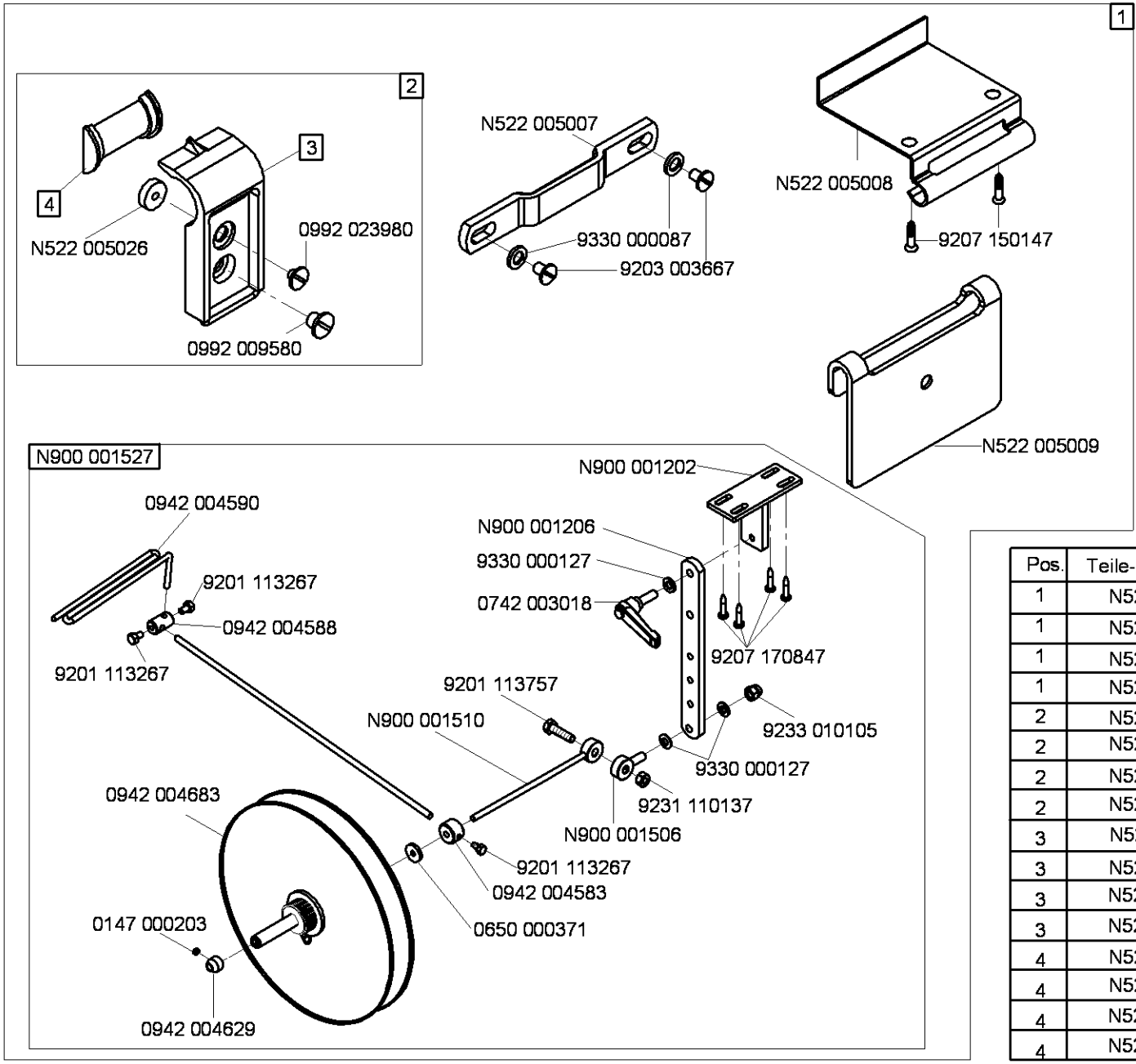

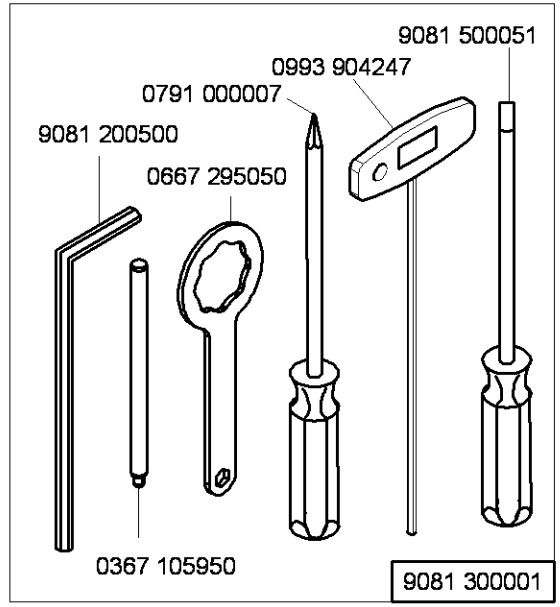

Pos.	Teile-Nr. / Part no.	NA / needle distance	Bandbreite / belt width
1	N522 025021	8	14
1	N522 025031	10	16
1	N522 025041	12	18
1	N522 025051	14	20
2	N522 025022	8	14
2	N522 025032	10	16
2	N522 025042	12	18
2	N522 025052	14	20
3	N522 025024	8	14
3	N522 025034	10	16
3	N522 025044	12	18
3	N522 025054	14	20
4	N522 025025	8	14
4	N522 025035	10	16
4	N522 025045	12	18
4	N522 025055	14	20

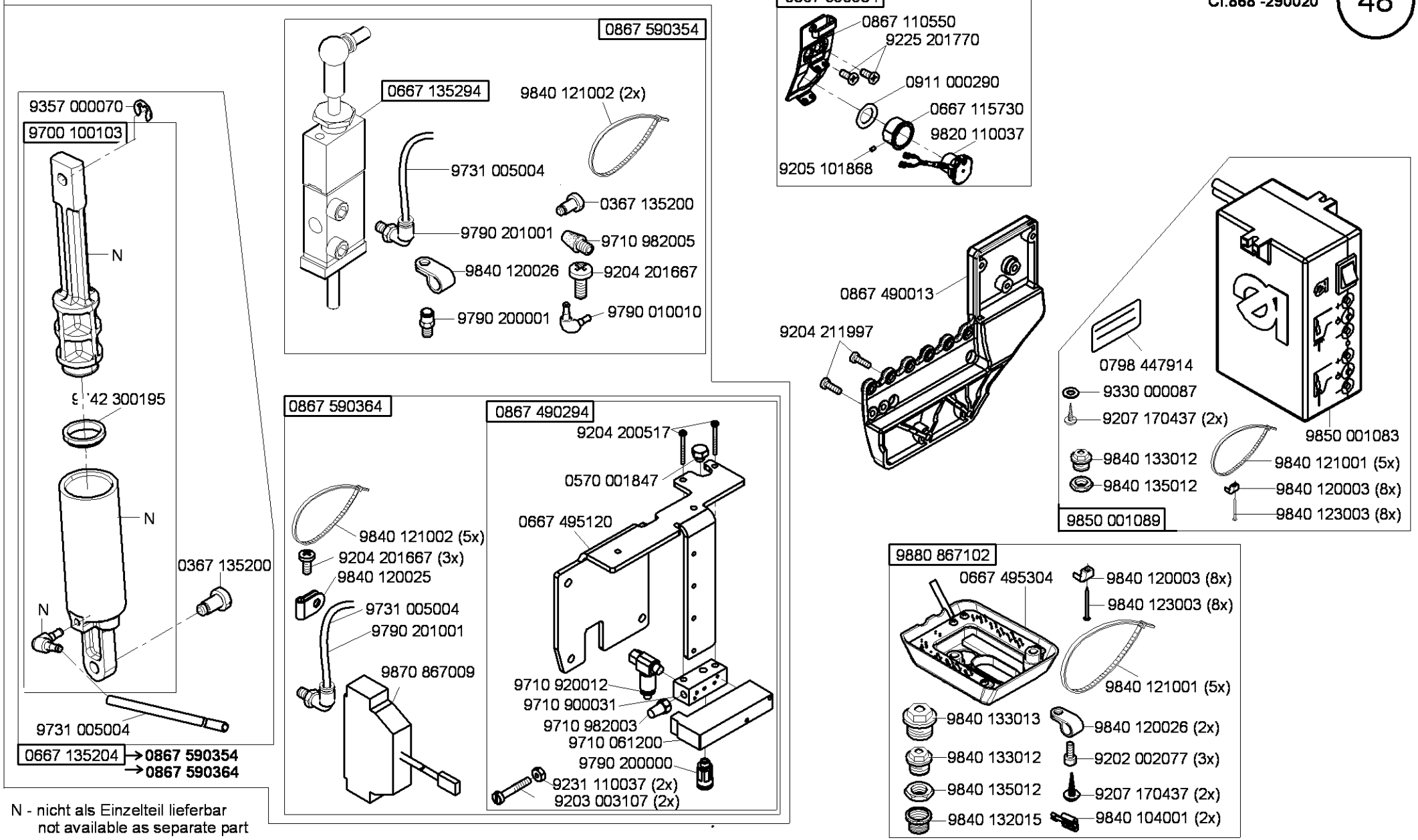

N - nicht als Einzelteil lieferbar
not available as separate part

Teile-Nr./Part-No.	Tafel/Table	Teile-Nr./Part-No.	Tafel/Table	Teile-Nr./Part-No.	Tafel/Table	Teile-Nr./Part-No.	Tafel/Table	Teile-Nr./Part-No.	Tafel/Table
0002 007504 9500	36	0367 105910	36	0667 100050	3,4	0667 115290	21,22,23,24	0667 135094	9
0037 001280	21,22,23,24	0367 105950	43,47	0667 105023	33,34	0667 115320	3	0667 135103	9
0053 000350	21,23	0367 110340	21,22,23,24	0667 105024	34	0667 115354	22,24	0667 135124	9
0061 001050	21,22,23,24	0367 110360	21,22,23,24	0667 105040	1	0667 115360	21,23	0667 135150	11
0077 110230	43	0367 120100	3	0667 105053	1	0667 115390	44	0667 135190	6
0099 004800	44	0367 125020	6	0667 105060	31,32	0667 115420	21,23	0667 135204	12,48
0099 004910	21,22,23,24	0367 125194	3	0667 105080	2	0667 115430	21,23	0667 135294	48
0104 250010	43	0367 135200	12,48	0667 105120	31	0667 115440	22	0667 135300	6
0147 000203	47	0367 145110	9	0667 105144	31	0667 115444	22	0667 145044	2
0211 000007	16,17	0367 145180	6,7,8	0667 105164	46	0667 115490	21,23	0667 145074	2
0211 000699	43	0367 150860	30	0667 105190	33	0667 115514	21	0667 145264	2
0211 004516	3	0367 165120	6,7	0667 105254	33	0667 115520	21,22,23,24	0667 145303	2
0216 000591	20	0367 165140	7	0667 105280	37,38,39,40	0667 115530	21,22,23,24	0667 145323	44
0216 000603	20	0367 165970	13,26	0667 110340	31,32	0667 115570	23,24	0667 145354	44
0219 000321	31,32	0367 315014	6	0667 115070	21,23	0667 115580	23,24	0667 145364	39
0223 000454	44	0367 315024	6	0667 115080	21,23	0667 115590	21,22,23,24	0667 145400	44
0223 000481	44	0367 315130	6	0667 115090	21,23	0667 115600	21,22	0667 145410	44
0223 000483	44	0367 315223	6,7,8,9	0667 115094	23	0667 115610	21,22,23,24	0667 145464	2
0244 000403	20	0367 385133	3	0667 115120	21,23	0667 115620	21,22	0667 150830	15
0244 000700	6,7,8,9,1617,20	0367 495010	31,32	0667 115130	21,23	0667 115630	21,22,23,24	0667 150850	15
0245 001660 A	14	0396 111320	43	0667 115134	21,23	0667 115640	21,22,23,24	0667 155424	16,17
0265 000911	21,23	0467 110220	21,22,23,24	0667 115140	21,23	0667 115730	48	0667 155440	16
0271 000275	20	0467 150130	14	0667 115150	21,23	0667 125033	3	0667 155450	17
0271 001639	25,26	0480 350200	19	0667 115160	21,23	0667 125060	5	0667 155720	17
0281 380114	43	0480 350214	19	0667 115170	21,22,23,24	0667 125100	3	0667 155840	32
0291 000159	3	0491 030652	7	0667 115180	21,22	0667 125150	3	0667 155930	32
0291 000334	25,26	0556 000821 A	25,26	0667 115203	21,22,23,24	0667 125160	3	0667 155940	2
0291 000347	31,32	0558 000599	19	0667 115210	21,22,23,24	0667 125243	3	0667 155950	16
0291 000537	30	0567 140020	37,38,39	0667 115220	24	0667 125254	3	0667 156180	15
0291 000538	30	0570 000572	45	0667 115224	24	0667 135013	9	0667 156190	14
0367 100190	30	0570 001847	28,29,32,48	0667 115250	21,22,23,24	0667 135033	9	0667 156320	14
0367 105083	6,7,8	0650 000371	47	0667 115280	31,32	0667 135073	11	0667 156330	15

Teile-Nr./Part-No.	Tafel/Table	Teile-Nr./Part-No.	Tafel/Table	Teile-Nr./Part-No.	Tafel/Table	Teile-Nr./Part-No.	Tafel/Table	Teile-Nr./Part-No.	Tafel/Table
0667 160170	25,26	0667 175053	20	0667 385143	30	0688 380040	30	0818 160010	10
0667 160350	25,26	0667 175060	20	0667 385180	31	0688 380120	44	0818 160024	10
0667 160374	26	0667 175083	20	0667 385220	30	0688 380130	30	0818 160040	10
0667 160480	6,7	0667 175104	20	0667 495104	26	0688 380140	44	0818 160210	7
0667 165063	7	0667 175114	20	0667 495110	26	0688 380163	4	0867 110250	21,22
0667 165130	6	0667 235010	3	0667 495120	48	0699 979104	16,17,30	0867 110260	23,24
0667 165190	27	0667 245003	46	0667 495290	28,29	0699 989250	31,32,33,34,46	0867 110550	48
0667 165210	27	0667 245004	46	0667 495304	31,48	0700 000043	41	0867 120020	4
0667 165220	27	0667 245010	46	0667 495350	45	0700 000044	41	0867 120024	4
0667 165243	25,26	0667 295050	47	0667 595050	46	0700 000045	41	0867 120043	4
0667 165250	25,26	0667 310563	6	0688 100050	37,38,39	0700 000050	41	0867 120073	4
0667 165284	25,26	0667 315053	6	0688 100080	40	0700 000090	43	0867 120080	4
0667 165290	25,26	0667 315113	6	0688 100154	40	0700 000091	43	0867 120090	4
0667 165304	25,26	0667 315164	6	0688 100164	37,38,39	0700 086804	41	0867 120100	4
0667 165354	26	0667 315174	13	0688 100173	1	0742 002096	42	0867 120110	4
0667 165390	8	0667 315243	5	0688 100190	40	0742 003018	47	0867 120120	4
0667 165403	8	0667 315253	5	0688 100200	43	0744 001155	22,24	0867 120130	4
0667 165423	8	0667 315273	6	0688 130260	11	0744 001793 A	42	0867 120140	4
0667 165464	27	0667 315280	6	0688 130280	9	0744 001793 B	42	0867 120150	4
0667 165500	8	0667 315294	6	0688 130290	9	0744 001796	42	0867 120160	4
0667 165550	7	0667 315300	33,34	0688 130363	44	0791 000007	47	0867 120170	4
0667 165560	44	0667 315314	6	0688 130384	44	0791 001081	43	0867 120220	32
0667 165570	27	0667 315320	6	0688 140020	35	0791 001094	43	0867 120233	32
0667 165580	7	0667 315330	6	0688 140050	43	0791 001096	43	0867 120250	32
0667 165694	26	0667 315354	34	0688 140060	37,38,39	0791 580100	43	0867 120270	32
0667 170070	20	0667 315364	33,34	0688 140080	43	0797 003031	42	0867 120280	4
0667 170120	20	0667 315423	8	0688 150024	2	0798 000677	37,38,39	0867 120294	32
0667 175010	20	0667 355173	19	0688 150290	16,17	0798 003292	39	0867 120300	4
0667 175020	20	0667 355240	30	0688 160463	25,26	0798 120213	45	0867 120320	32
0667 175030	20	0667 385013	6,7	0688 350020	19	0798 120401	45	0867 120340	4
0667 175034	20	0667 385033	30	0688 350120	19	0798 447914	36,43,45,48	0867 120350	4
0667 175040	20	0667 385070	17	0688 350200	19	0798 500088	36	0867 120360	4

Teile-Nr./Part-No.	Tafel/Table	Teile-Nr./Part-No.	Tafel/Table	Teile-Nr./Part-No.	Tafel/Table	Teile-Nr./Part-No.	Tafel/Table	Teile-Nr./Part-No.	Tafel/Table
0867 120370	4	0868 130020	11	0868 160023	7	0868 380024	30	1001 009243	7,46
0867 120380	4	0868 140040	10	0868 160034	7	0868 380030	30	9041 100015	6,7,16,17
0867 120390	32	0868 140100	18	0868 160054	7	0887 380010	30	9041 100025	3,16,17
0867 120400	4	0868 140170	16,17	0868 160064	25,26	0888 150163	16,17	9041 100035	30
0867 120410	4	0868 140203	18	0868 160070	10,44	0888 350124	19	9041 100203	30,43
0867 120420	4	0868 150010	16,17	0868 160080	7	0888 350134	19	9081 200253	43
0867 120423	4	0868 150083	16,17	0868 160120	25,26	0902 004102	4	9081 200303	43
0867 120440	4	0868 150100	18	0868 160144	8	0911 000290	48	9081 200500	47
0867 120520	32	0868 150120	16,17	0868 160223	10	0911 000514	43	9081 200810	43
0867 120533	4	0868 150160	16,17	0868 310013	5	0913 000731	43	9081 300001	47
0867 120564	32	0868 150170	16,17	0868 310023	5	0933 001544	30	9081 500010	43
0867 120574	32	0868 150190	19	0868 310033	5	0942 004583	47	9081 500051	47
0867 140030	35	0868 150220	16,17	0868 310043	5	0942 004588	47	9122 200161	1
0867 140704	37,38	0868 150230	18	0868 310053	5	0942 004590	47	9122 322200	5
0867 140724	37,38	0868 150240	16,17	0868 310080	6	0942 004629	47	9126 102520	6,7,25,26
0867 160620	6,7	0868 150250	16,17	0868 310084	6	0942 004683	47	9126 102540	6,7,25,26
0867 160630	6,7	0868 150260	16,17	0868 310090	6	0992 001020	30	9126 300089	16,17
0867 160640	6	0868 150283	16	0868 320030	10	0992 009580	47	9126 300201	5
0867 310430	6	0868 150293	17	0868 320040	10	0992 016580	14,15	9129 024235	3,4
0867 310440	6	0868 150310	16,17	0868 320050	10	0992 023560	14,15	9130 221180	2
0867 490013	38,44,48	0868 150320	16,17	0868 320104	10	0992 023577	14,15	9130 221260	39
0867 490084	32	0868 150330	16,17	0868 320114	10	0992 023980	47	9130 221290	37,38
0867 490294	48	0868 150340	16,17	0868 350043	19	0993 904247	47	9190 100108	31,32
0867 490380	37,38	0868 150400	14	0868 350060	19	0995 340617	43	9190 100113	44
0867 490400	28,29	0868 150414	14	0868 350093	19	0998 881610	6,27	9190 100155	33,34
0867 590354	48	0868 150434	14	0868 350140	19	0998 882080	5	9190 100226	16,17
0867 590364	48	0868 150450	15	0868 350150	19	0998 882510	21,23	9190 400120	25
0867 590984	48	0868 150464	15	0868 350160	19	0998 912080	3	9199 000004	28,29
0868 100040	37,38,39	0868 150484	15	0868 350170	19	0999 201114	35	9201 113267	47
0868 100050	40	0868 150510	14	0868 350180	19	0999 220752	30	9201 113317	37,38,39
0868 110054	23,24	0868 150520	15	0868 350190	19	0999 220851	32	9201 113677	44
0868 120073	3	0868 160014	7	0868 350194	19	1001 001162	31,32,35	9201 113757	47

Teile-Nr./Part-No.	Tafel/Table
9202 001657	16,17
9202 001658	4
9202 001667	32
9202 001678	3,20
9202 002057	6,7,30
9202 002063	30
9202 002077	7,10,16,17,19,25, 26,31,32,36,37, 38,39,44,46,48
9202 002078	3
9202 002087	19,27,30,44
9202 002088	26
9202 002097	25,26,36
9202 002098	5,7,9,19,25,26
9202 002107	19,46
9202 002497	10,37,38
9202 002507	39
9202 002877	46
9202 002888	26
9202 002908	16,17
9202 002917	11
9202 002918	6
9202 002927	9,42
9202 003738	31,32
9202 022467	30
9202 042067	16,17
9202 100537	2,17
9203 001807	4
9203 001827	4
9203 001868	26
9203 003107	48
9203 003137	32
9203 003167	32
9203 003667	47
9203 100002	21,22,23,24
9203 211830	14,15
9203 312412	3
9204 002077	30
9204 002363	35
9204 101657	6
9204 200447	29
9204 200517	28,29,32,48
9204 201067	20,26,28,29
9204 201647	21,22,23,24,26, 31,32,35,37,38,46
9204 201657	3,37,38
9204 201667	3,4,20,27,28,29, 30,32,39,48
9204 201677	32
9204 201698	44
9204 201827	21,23
9204 201957	37,38,39,40
9204 202037	31,32,45
9204 202067	45
9204 211997	2,6,7,25,26,31,32, 33,34,37,38,39, 40,44,46,48
9204 212057	37,38,39,40,46
9204 301467	28,29,32
9204 301487	20
9204 302217	13,26,27
9204 431657	10,16,17,22,24
9205 101528	16,17
9205 101847	3
9205 101868	48
9205 102188	4
9205 102303	6
9205 102450	10,16,17,19,39
9205 102467	1,2,5,6,7,8,9,11, 13,16,17,19,25,26
9205 102468	6
9205 102477	2,3,4,6,8,10,14, 15,21,23,25,26, 37,38
9205 102778	46
9205 121558	16,17
9205 121868	19
9205 122488	16,17
9206 100637	30,44
9207 150147	47
9207 161237	43
9207 170227	32,37,38,39,41,45
9207 170437	31,32,36,37,38, 43,48
9207 170847	47
9207 170857	37,38,39,43
9207 171057	41
9217 000157	46
9217 300507	4
9225 201750	3
9225 201770	21,22,23,24,31, 32,36,48
9230 000067	2
9231 000387	9
9231 011137	44
9231 110037	20,48
9231 110127	46
9231 110137	47
9233 010105	47
9234 000067	25,26
9301 100941	4
9301 100991	4
9301 101001	4
9301 101551	16,17
9301 102203	6
9301 102821	10
9301 200660	16,17
9302 000100	30
9303 502990	37,38,39
9305 100350	21,22
9305 100370	23,24
9330 000027	4,26
9330 000047	16,17
9330 000067	16,17,21,22,3,24
9330 000087	3,5,16,17,21,22,2 3,24,25,26,32,37, 38,39,43,44,46, 47,48
9330 000097	2,37,38,39,45
9330 000107	37,38,39,45
9330 000127	11,41,47
9330 000177	43
9330 200117	16,17
9330 700107	33,34
9330 900093	44
9330 900117	41
9332 500137	21,23
9333 000090	35
9334 000050	19
9334 000051	16,17
9334 001630	3,6,7,11,20,25,26
9334 001640	4,5,8
9334 002190	5
9350 000087	30
9352 000050	19
9352 000080	16,17
9352 640050	44
9353 000350	2
9353 000420	2
9353 000470	1,2
9353 200173	19
9354 010150	39
9354 010210	2
9354 400800	4,16,17,30
9357 000050	19
9357 000070	6,7,11,12,13,20, 25,26,32,48
9357 000080	8,21,23
9357 000090	5,6
9357 000100	25,26
9357 000120	5,6,7,25,26,27
9380 521220	44
9400 000088	16,17
9400 000227	10
9401 000194	37,38
9401 000204	37,38
9700 100040	46
9700 100094	13
9700 100100	26,27
9700 100103	12,48
9710 061200	28,29,32,48
9710 900011	29
9710 900031	48

Teile-Nr./Part-No.	Tafel/Table
9710 900032	32
9710 900037	28,29
9710 920012	28,29,32,48
9710 920013	46
9710 982003	28,29,32,48
9731 001035	16,17,30
9731 002001	42
9731 005004	12,13,24,26,27, 28,29,32,48
9731 007035	3
9740 000607	33,34
9742 300190	13
9742 300195	12,48
9780 000108	42
9790 000490	30
9790 010010	48
9790 020010	24
9790 200000	28,29,48
9790 200001	48
9790 201000	28,29,32
9790 201001	44,48
9790 202000	32
9800 130104 R	39
9800 130105	39
9800 170040	37,38
9800 210001 R	38
9800 210002 R	37
9800 327005	39
9800 327007	37,38
9800 330009	39
9800 330010	39
9800 330012	39
9800 331104	39
9815 310030	43
9820 110016	19
9820 110037	48
9822 510003	36
9822 510013	36
9822 560000	45
9822 610000	36
9822 642027	36
9825 550001	28,29
9825 810302	36
9825 810417	39
9830 501010	28,29,32
9830 502014	30
9840 104001	31,32,36,45,48
9840 120001	37,38,39
9840 120003	13,31,32,36,37, 38,43,45,48
9840 120025	13,16,17,48
9840 120026	26,30,31,32,36, 45,48
9840 120028	30
9840 120029	16,17,30
9840 120030	43
9840 120051	37,38,39
9840 120060	37,38,39
9840 120104	30,35
9840 120105	27,30
9840 121001	13,30,31,32,36, 43,45,48
9840 121002	48
9840 123002	37,38
9840 123003	13,31,32,36,37, 38,39,43,45,48
9840 130007	30
9840 130008	30
9840 132015	31,32,36,45,48
9840 133012	31,32,36,43,45,48
9840 133013	31,32,36,45,48
9840 135012	31,32,36,43,45,48
9850 001083	43,48
9850 001089	43,48
9850 001309	37,38
9850 001311	38
9850 001320	37
9850 001340	38
9850 867000	28,29
9850 867001	30
9850 867006	32
9870 001112	13
9870 001113	43
9870 867000	39
9870 867002	26
9870 867007	19
9870 867009	48
9870 867010	32
9880 001001	37,38,39
9880 001005	37,38
9880 867100	36
9880 867101	28,29
9880 867102	31,48
9880 867103	45
9880 867104	13
9880 867105	13
9880 867113	32
9880 867114	32
MG43 000062	41
MG43 000484	39
MG53 002501	41
MG53 007511	41
MG53 007921	42
MG53 007922	42
MG55 000501	41
N522 005007	47
N522 005008	47
N522 005009	47
N522 005026	47
N800 005613	46
N800 005614	46
N800 005615	46
N800 005650	46
N800 005655	46
N800 075013	46
N800 080001	46
N800 080003	46
N800 080004	46
N800 080021	46
N900 001202	47
N900 001206	47
N900 001506	47
N900 001510	47
N900 001527	47

Befestigungteile für Näheinrichtungen
Fastening parts for Sewing equipment

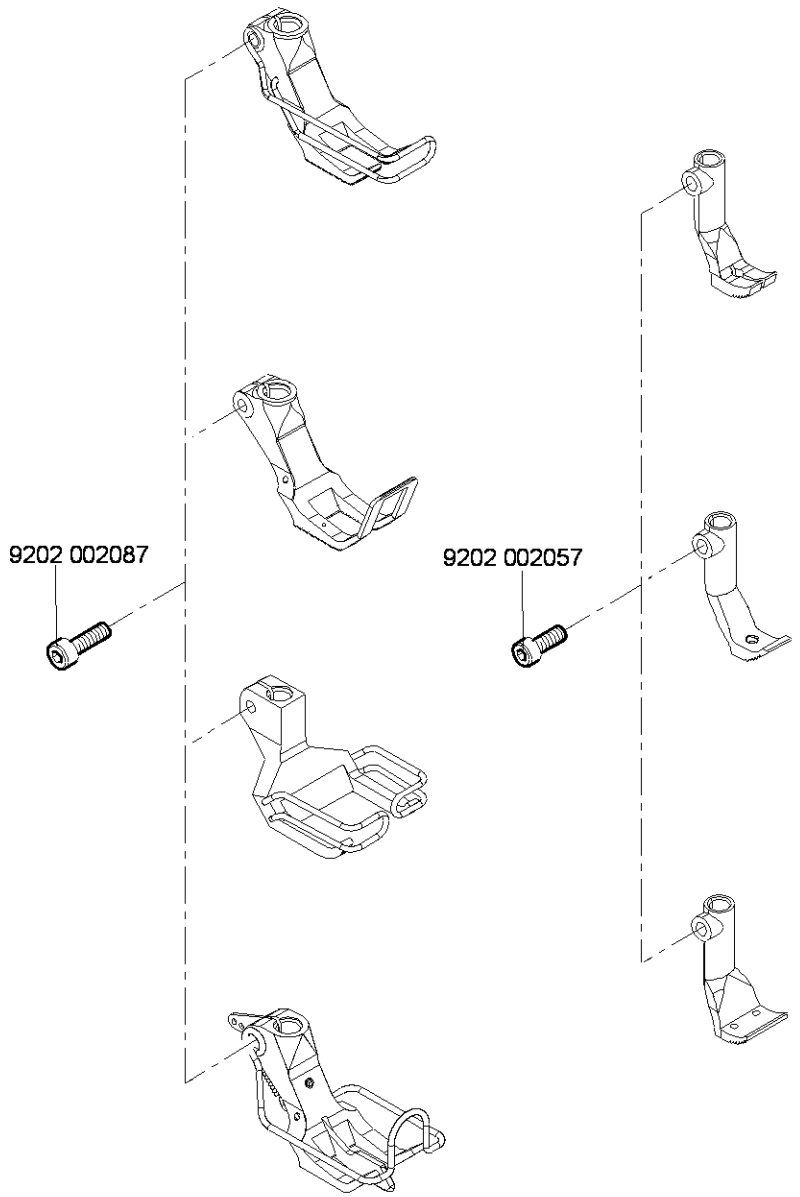

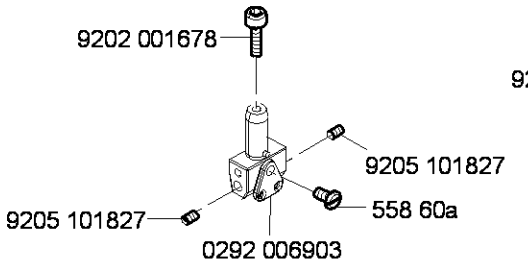

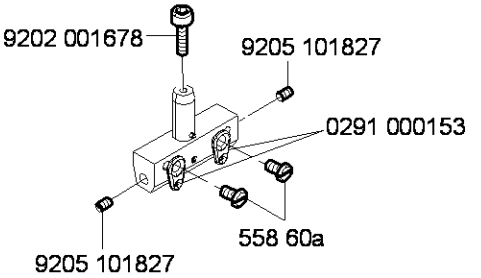

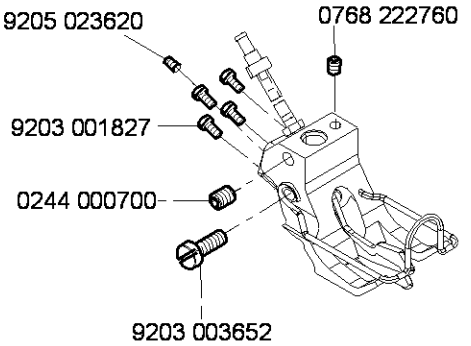

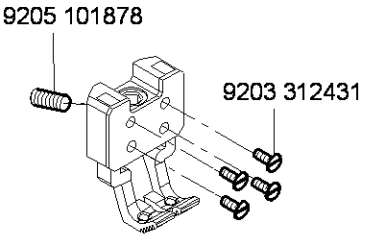

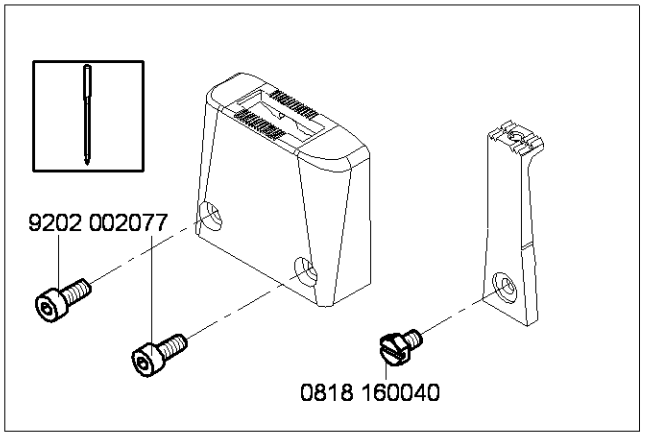

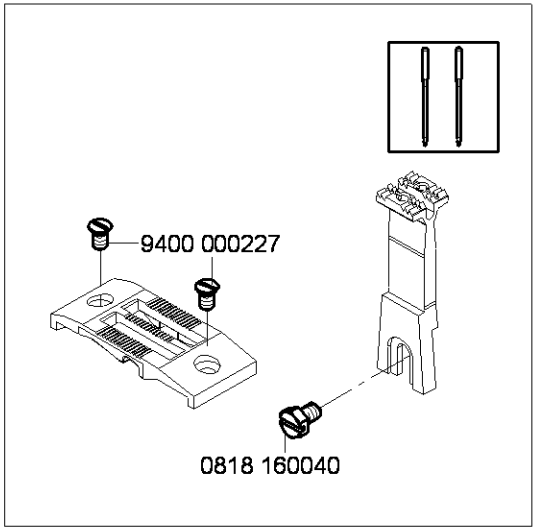

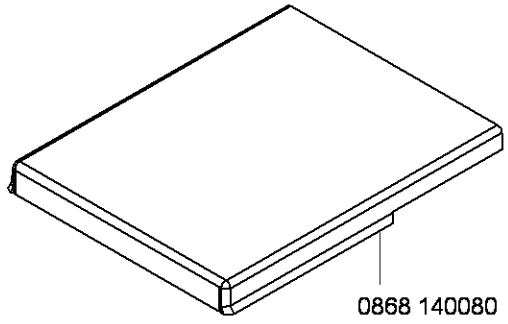

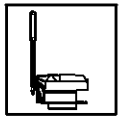

Cl.868 -190020
Cl.868 -190322
Cl.868 -190341

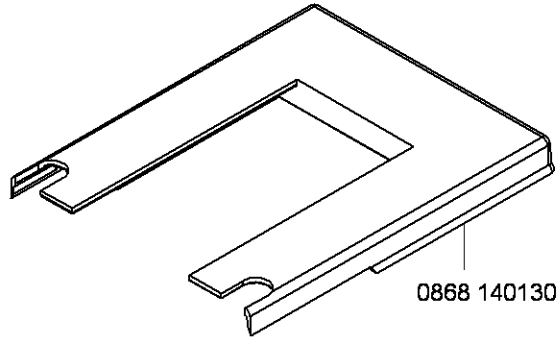

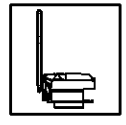

Cl.868 -190020
Cl.868 -190322
Cl.868 -190341
Cl.868 -290020
Cl.868 -290322
Cl.868 -290341

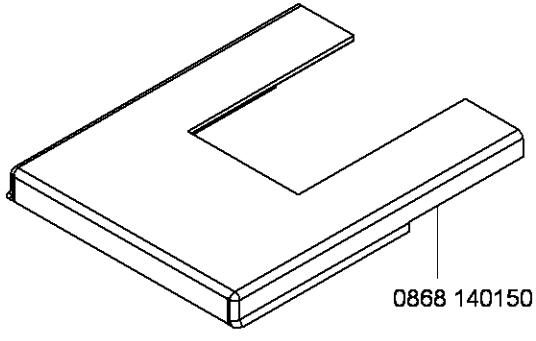

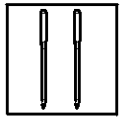
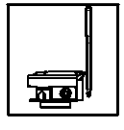

Cl.868 -290020
Cl.868 -290322
Cl.868 -290341
Cl.868 -390322

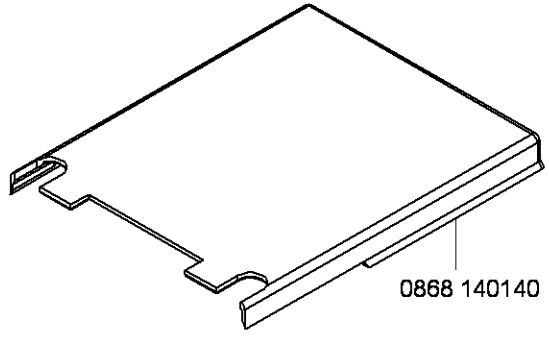

Cl.868 -390322

N - nicht als Einzelteil lieferbar
not available as separate part

Nummernschlüssel - Näheinrichtung der Kl. 868
Code numbers - Sewing equipment cl. 868

E X X X / X / X

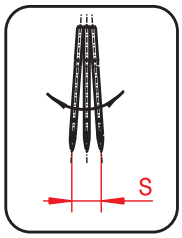

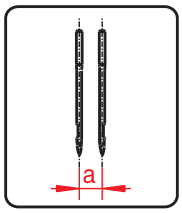

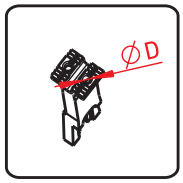

1 - ØD = 3,0 mm
2 - ØD = 2,7 mm
3 - ØD = 2,5 mm
4 - ØD = 2,3 mm
5 - ØD = 2,0 mm
6 - ØD = 1,7 mm
9 - Balkon
Balcony shaped

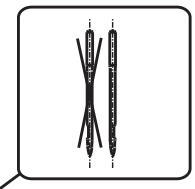

0

1

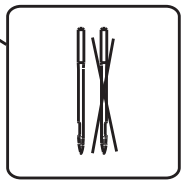

2

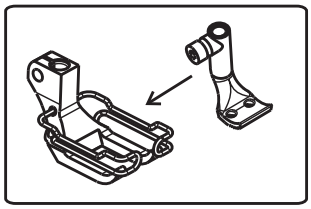

3

4

5

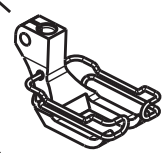

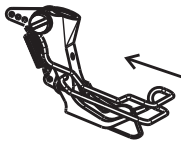

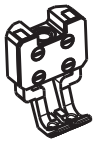

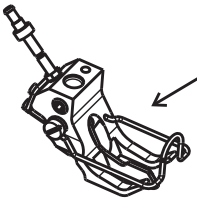

0 - grosser Greifer / large hook
1 - grosser Greifer asymmetrisch
large hook asymmetrical
2 - XXL Greifer / Extra large hook
3 - XXL Greifer asymmetrisch
Extra large hook asymmetrical

Pneumatische Anschluss/Pneumatic connection

Die Näheinrichtungen E5x/xx/xx beinhalten auch die unten abgebildete Komponente.
The following sewing equipments E5x/xx/xx include also the below reproduced component.

0867 590064

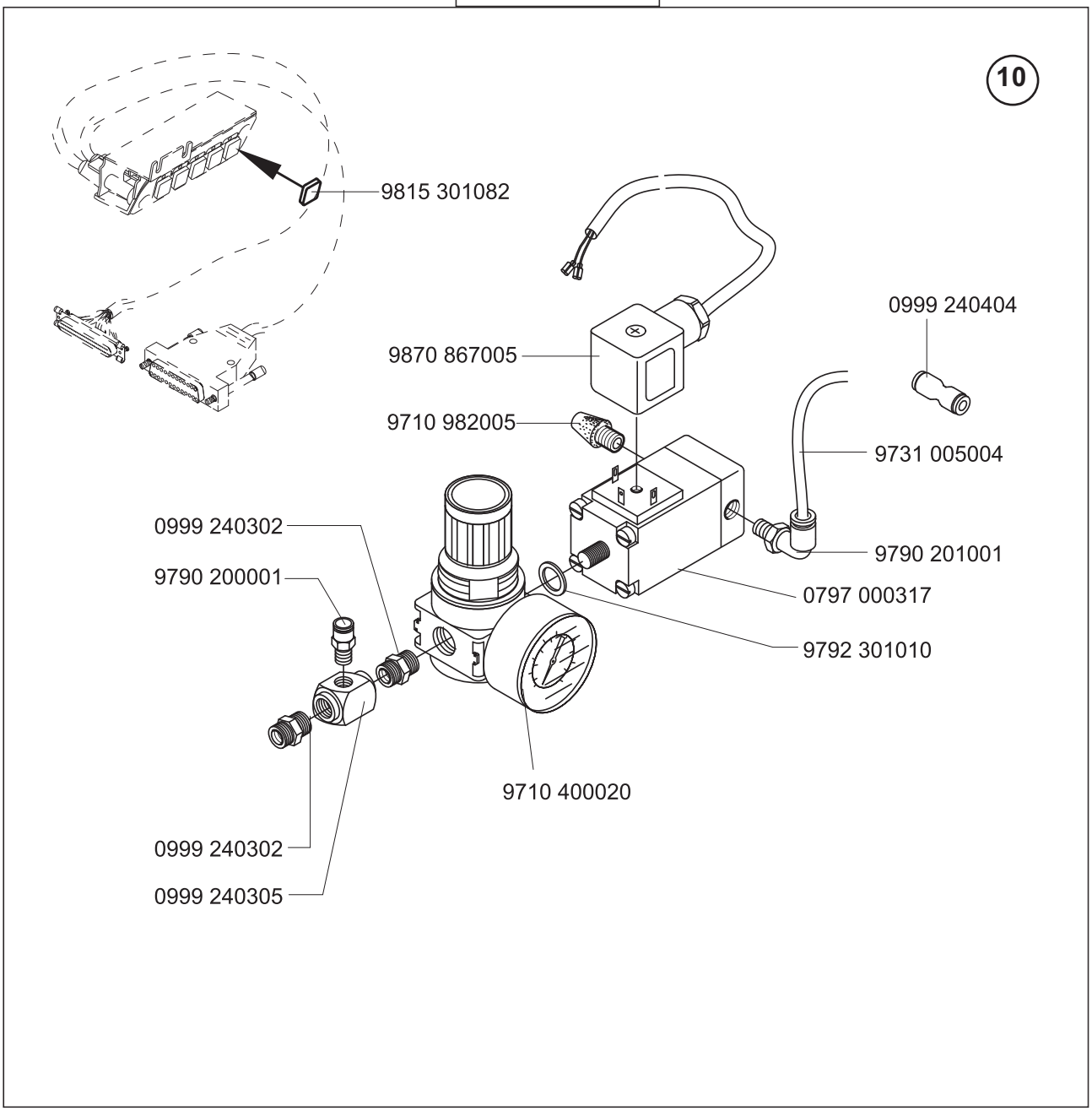

E1/0/9
E1/0/12
E3/0/9

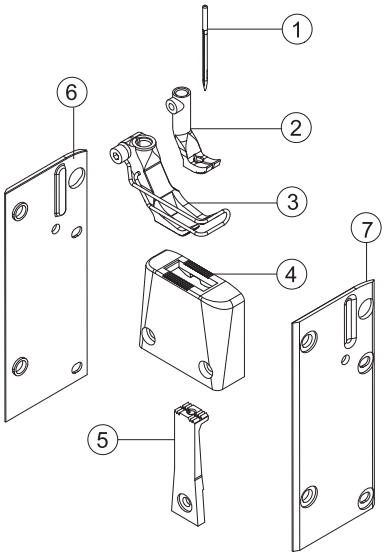

E9/0/6

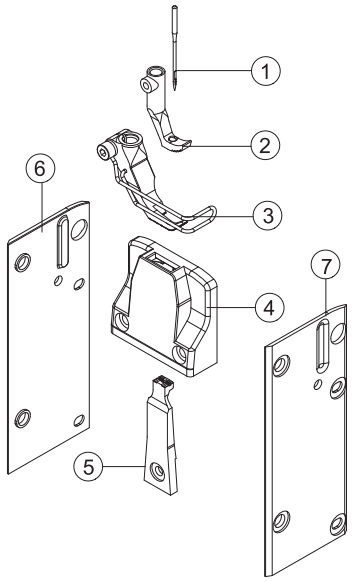

E11/0/9
E13/0/9

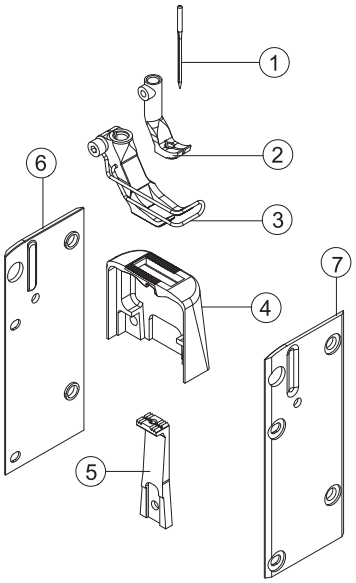

E201/0/9
E201/0/12

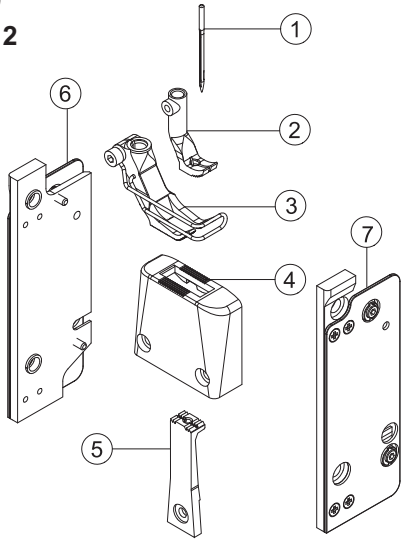

= Änderung / Modification

E21/8/12
E21/10/12
E21/12/12

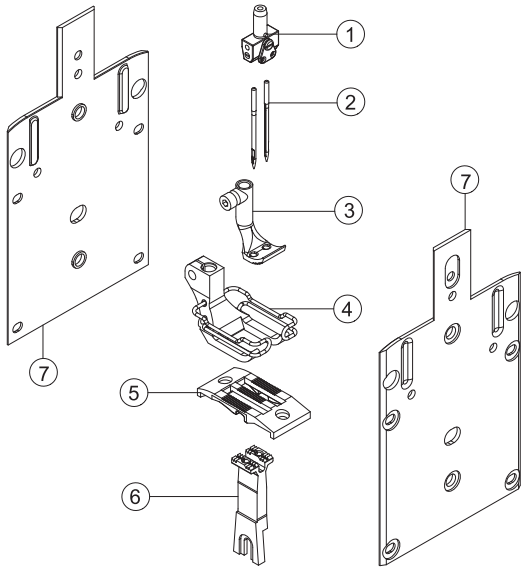

E23/6/9
E23/8/9
E23/8/12

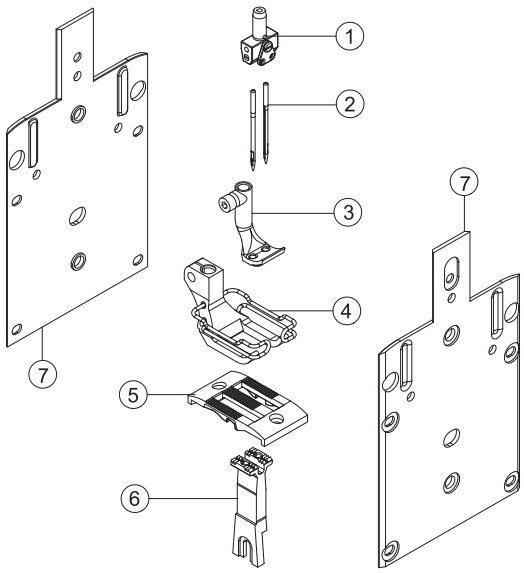

E23/10/9
E23/12/9
E23/10/12
E23/12/12

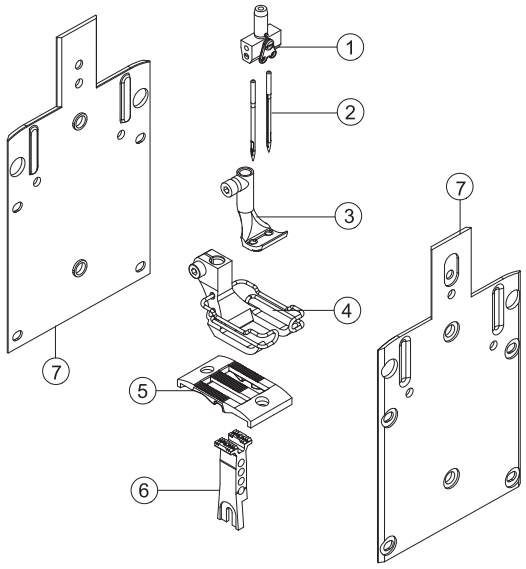

E23/14/12

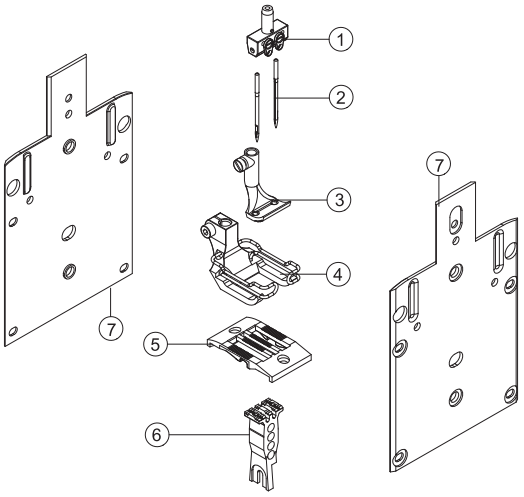

E25/3/6

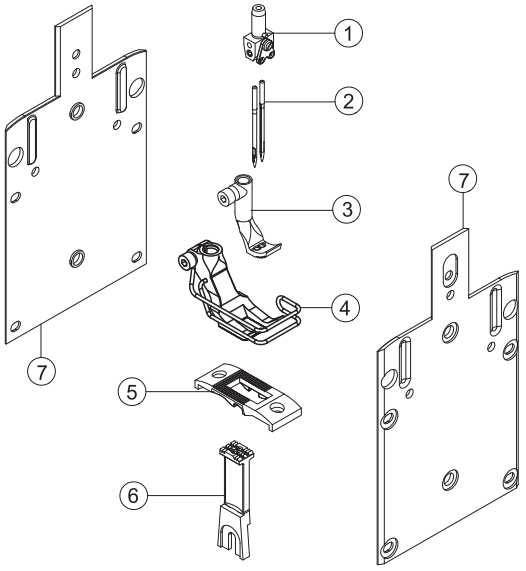

E31/8/12
E31/10/12
E31/12/12
E33/4/6
E33/6/9
E33/8/9
E33/8/12
E33/10/9
E33/10/12
E33/12/9
E33/12/12

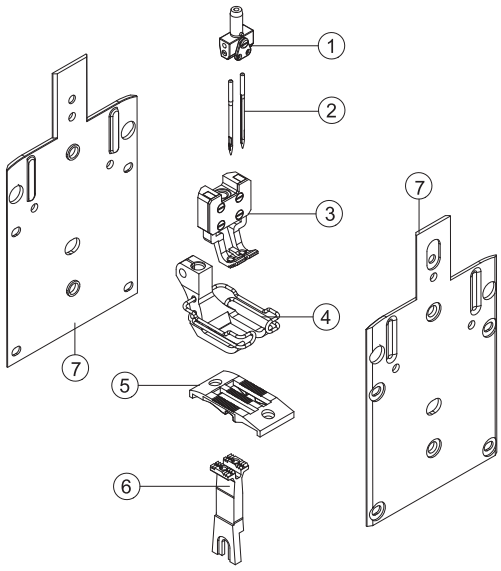

= Änderung / Modification

E21/14/12
E21/16/12
E31/14/9
E31/14/12
E33/14/9
E33/14/12

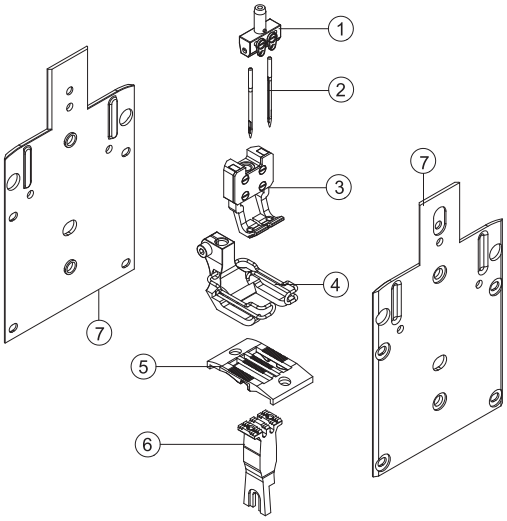

E41/12/9
E43/5/9
E43/6/9
E43/8/9
E43/10/9

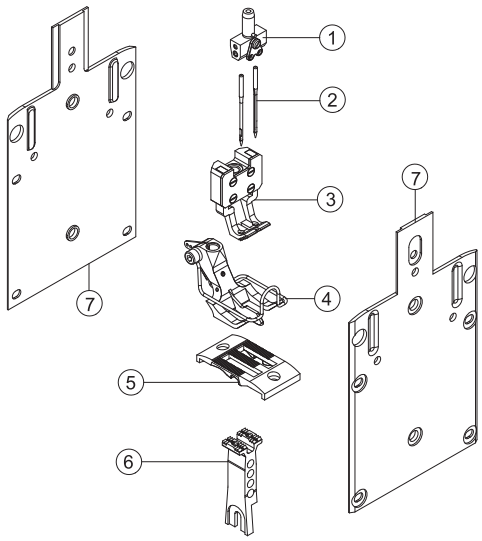

E51/8/9
E51/10/9
E51/12/9
E52/6/9
E53/5/9
E53/6/9
E53/6/12
E53/8/9
E53/8/12
E53/10/9
E53/10/12
E53/12/9

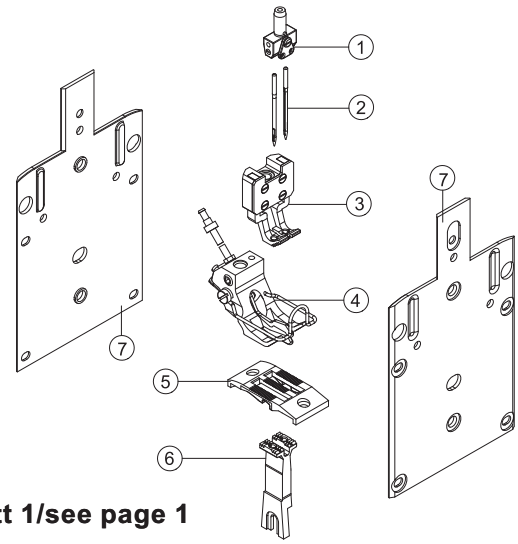

10

siehe Blatt 1/see page 1

E53/14/9

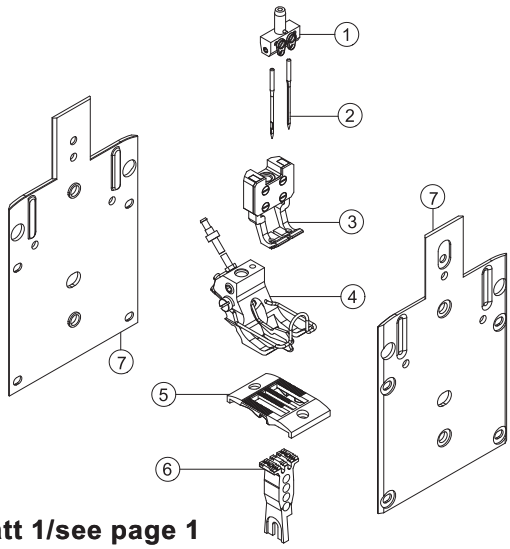

10

siehe Blatt 1/see page 1

= Änderung / Modification

E221/08/12
E221/10/12
E221/12/12

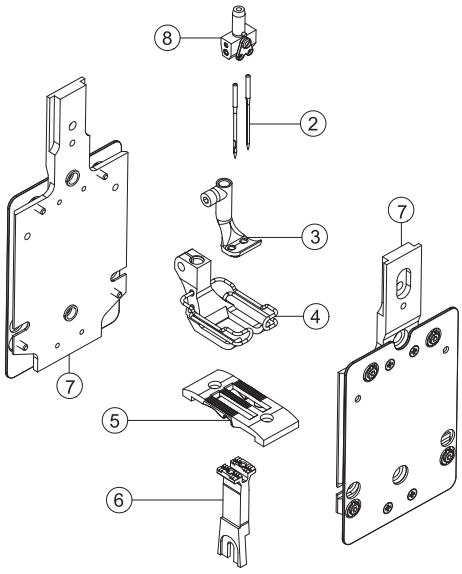

E221/14/12
E221/16/12

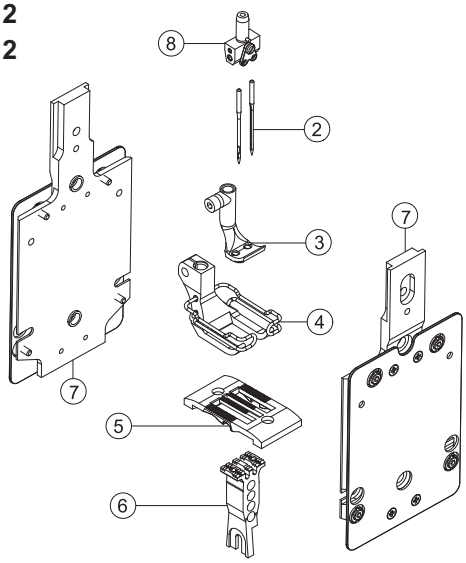

E222/06/9

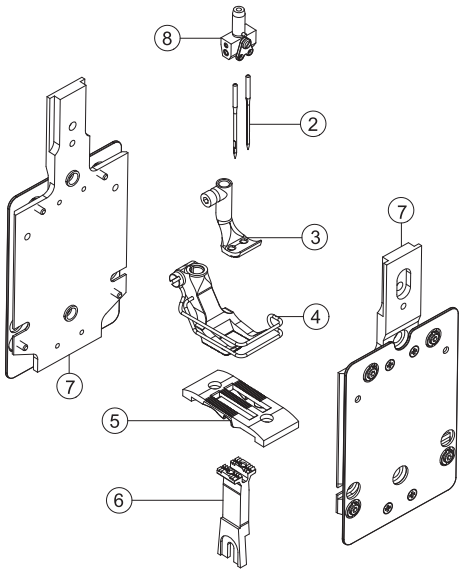

E231/08/12
E231/10/12
E231/12/12

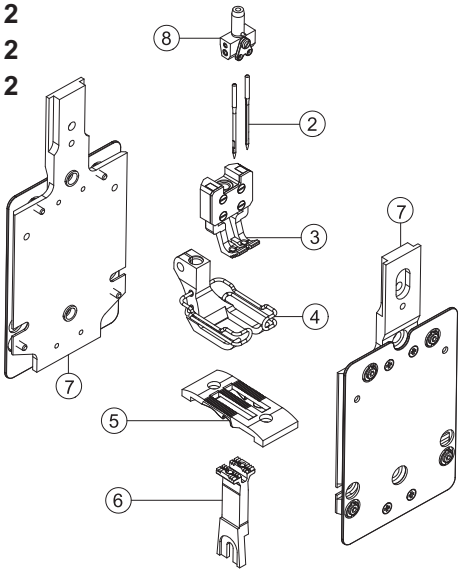

E231/14/12
E231/16/12

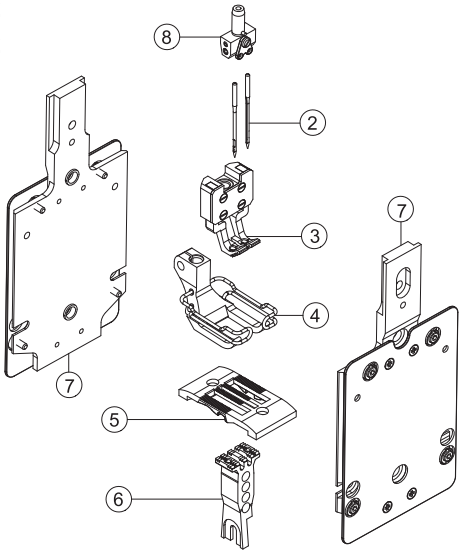

E241/08/12
E241/10/12
E241/12/12

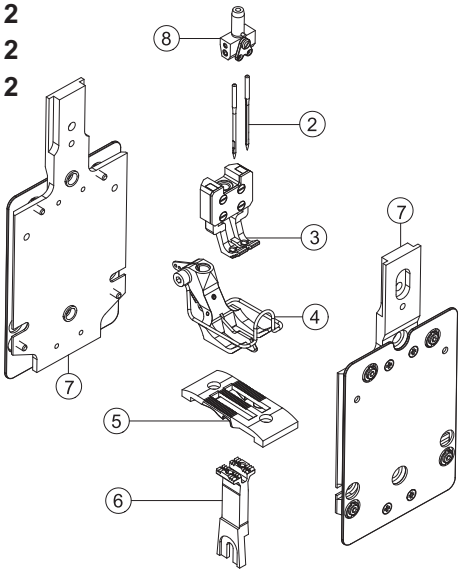

= Änderung / Modification

E241/14/12
E241/16/12

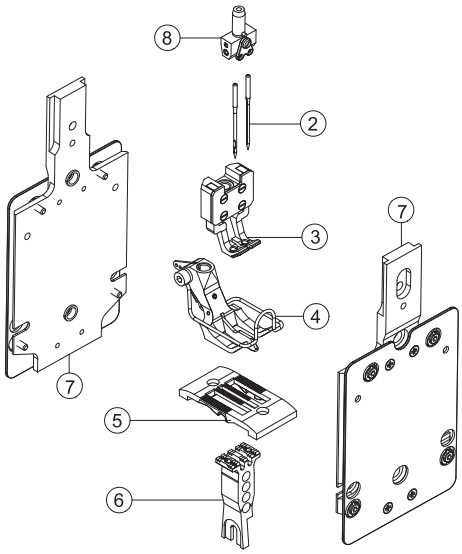

E251/08/9
E251/10/9
E251/12/9
E251/08/12
E251/10/12
E251/12/12

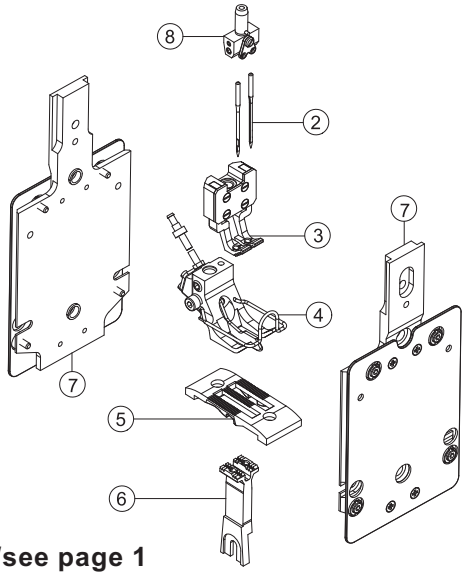

10

siehe Blatt 1/see page 1

E251/14/9
E251/16/9
E251/14/12
E251/16/12

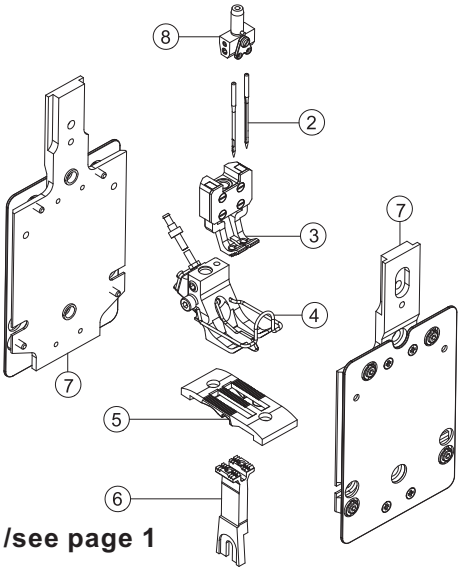

10

siehe Blatt 1/see page 1

E453/6/9
E453/8/9
E453/10/9
E453/12/9
E453/10/12
E453/12/12

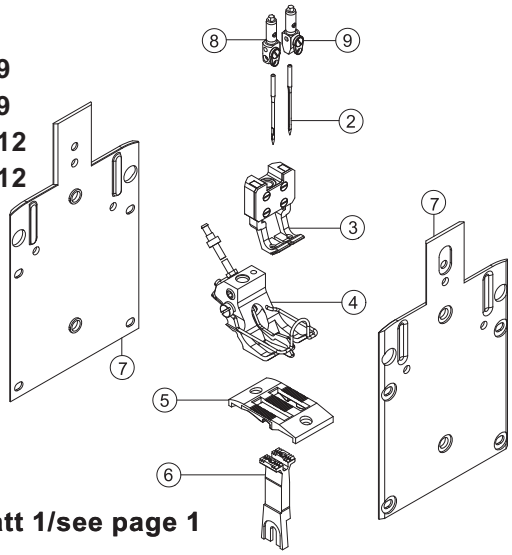

10

siehe Blatt 1/see page 1

E453/14/9
E453/14/12

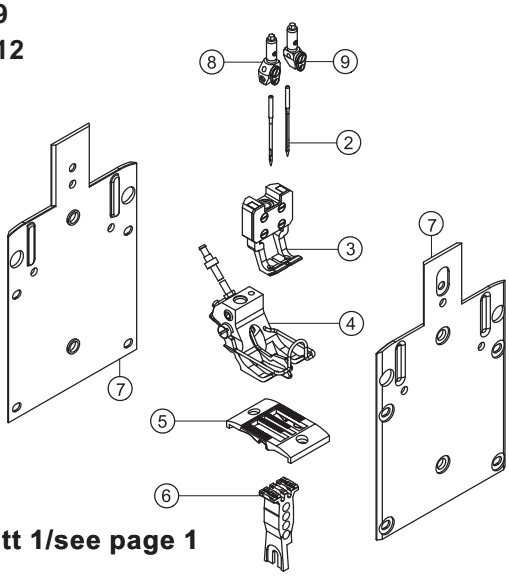

10

siehe Blatt 1/see page 1

= Änderung / Modification

E-Nr. / E-No.	Für Unterklasse / For Subclass Verwendungszweck / Use	Material No. / Material Nr.	Stichplatte / Throat plate ④	Stichplatte / Throat plate: Schieber, links / Slide, left	Stichplatte / Throat plate: Schieber, rechts / Slide, right	Transporteur / Feed dog ⑤: Stichlochgröße / Stitch hole size mm	Transporteur / Feed dog ⑤: Sägeverzahnt / Serrated mm	Transporteur / Feed dog ⑤: Säge-schrägverzahnt / Serrated, oblique mm	Transporteur / Feed dog ⑤: Kreuzverzahnt / Cross toothed mm	Presserfuß / Presser foot ③: Drückerfuß / Presser foot	Presserfuß / Presser foot ③: Unverzahnt / Non toothed	Presserfuß / Presser foot ③: Hüpferfuß, kreuzverz. / Skipping f., cross toothed	Transp. Fuß / Feeding foot ②: Ausgleichfuß / Compensating foot	Transp. Fuß / Feeding foot ②: Kreuzverzahnt / Cross toothed mm	Transp. Fuß / Feeding foot ②: Unverzahnt / Non toothed	⑥ Seitenblech/Lateral cover	⑦ Seitenblech/Lateral cover	Nadelhalter/ Needle holder	① Nadelsystem / -dicke / Needle system / -size
E1/0/9	-190020; -190322 Näheinrichtung, Nadelstärke Nm 140-180, Stichlänge max. 9 mm, für mittelschweres Nähgut. Sewing equipment, needle size Nm 140-180, stitch length max. 9 mm, for medium weight material.	0868 E00109	0868 200030			∅ 3	0868 210010			0467 220043					0768 220113	0868 140020	0868 140030		134-35S/180
E1/0/12	-190020; -190322 Näheinrichtung, Nadelstärke Nm 140-180, Stichlänge max. 12 mm, für mittelschweres Nähgut. Sewing equipment, needle size Nm 140-180, stitch length max. 12 mm, for medium weight material.	0868 E00112	0868 200040			∅ 3	0868 210010			0768 220013					0768 220113	0868 140020	0868 140030		134-35S/180
E3/0/9	-190020; -190322 Näheinrichtung, Nadelstärke Nm 110-140, Stichlänge max. 9 mm, für mittelschweres Nähgut. Sewing equipment, needle size Nm 110-140, stitch length max. 9 mm, for medium weight material.	0868 E00309	0868 200030			∅ 2,5	0868 210030			0467 220043					0768 220113	0868 140020	0868 140030		134-35/140
E9/0/6	-190020; -190322 Für kantennahe Näharbeiten mit besonders kleinen Radien in mittelschwerem Nähgut, Nadelstärke Nm 110-120, Stichlänge max. 6 mm. Sewing equipment for medium weight material, sewing operation on edges with small radius. Needle size Nm 110-120. Stitch length max. 6 mm.	0868 E00906	0868 200080			∅ 1,7	0868 210080			0768 220083					0768 220093	0868 140020	0868 140030		134-35/120
E 11/0/9	-390322 Näheinrichtung, Nadelstärke Nm 140-180, Stichlänge max. 9 mm, Linksgreifer, für mittelschweres Nähgut. Sewing equipment, needle size Nm 140-180, stitch length max. 9 mm, left hook, for medium weight material.	0868 E01109	0868 200060			∅ 3	0868 210050			0467 220043					0768 220113	0868 140020	0868 140030		134-35S/180
E13/0/9	-390322 Näheinrichtung, Nadelstärke Nm 110-140, Stichlänge max. 9 mm, Linksgreifer, für mittelschweres Nähgut. Sewing equipment, needle size Nm 110-140, stitch length max. 9 mm, left hook, for medium weight material.	0868 E01309	0868 200060			∅ 2,5	0868 210070			0467 220043					0768 220113	0868 140020	0868 140030		134-35/140

= Änderung / Modification

E-Nr. E-No. Abb.-Nr. Fig.No.	Für Unterklasse / For Subclass Verwendungszweck / Use	Material No. / Material Nr.	Stichplatte / Throat plate ④	Schieber, links / Slide, left	Schieber, rechts / Slide, right	Transporteur / Feed dog ⑤				Presserfuß / Presser foot ③			Transp. Fuß / Feeding foot ②						
						Stichlochgröße / Stitch hole size mm	Sägeverzahnt / Serrated mm	Säge-schrägverzahnt / Serrated, oblique mm	Kreuzverzahnt / Cross toothed mm	Drückerfuß / Presser foot	Unverzahnt / Non toothed	Hüpferfuß, kreuzverz. / Skipping f., cross toothed	Ausgleichfuß / Compensating foot	Kreuzverzahnt / Cross toothed mm	Unverzahnt / Non toothed	⑥ Seitenblech/Lateral cover	⑦ Seitenblech/Lateral cover	Nadelhalter/ Needle holder	① Nadelsystem / -dicke / Needle system / -size
E201/0/9	-190341 Näheinrichtung, Nadelstärke Nm 140-180, Stichlänge max. 9 mm, für mittelschweres Nähgut, XXL-Greifer. Sewing equipment, needle size Nm 140-180, stitch length max. 9 mm, for medium weight material, XXL-hook.	0868 E20109	0868 200230			∅ 3	0868 210010			0467 220043					0768 220113	0868 140234	0868 140224		134-35S/180
E201/0/12	-190341 Näheinrichtung, Nadelstärke Nm 140-180, Stichlänge max. 12 mm, für mittelschweres Nähgut, XXL-Greifer. Sewing equipment, needle size Nm 140-180, stitch length max. 12 mm, for medium weight material, XXL-hook.	0868 E20112	0868 200240			∅ 3	0868 210010			0768 220013					0768 220113	0868 140234	0868 140224		134-35S/180

= Änderung / Modification

E-Nr. / E-No.	Für Unterklasse / For Subclass Verwendungszweck / Use	Material No. / Material Nr.	Stichplatte / Throat plate ⑤	Stichplatte / Throat plate	Schieber, links / Slide, left	Schieber, rechts / Slide, right	Transporteur / Feed dog ⑥	Stichlochgröße / Stitch hole size mm	Sägeverzahnt / Serrated mm	Säge-schrägverzahnt / Serrated, oblique mm	Kreuzverzahnt / Cross toothed mm	Presserfuß / Presser foot ④	Drückerfuß / Presser foot	Unverzahnt / Non toothed	Hüpferfuß, kreuzverz. / Skipping f., cross toothed	Transp. Fuß / Feeding foot ③	Ausgleichfuß / Compensating foot	Kreuzverzahnt / Cross toothed mm	Unverzahnt / Non toothed	Nadelabstand / Needle distance	Seitenblech/Lateral cover ⑦	Nadelhalter/ Needle holder ①	Nadelsystem / -dicke / Needle system / -size ②
E21/8/12	-290020; -290322; -290321 Näheinrichtung, Nadelabstand 8 mm, Nadelstärke Nm 140-180, Stichlänge max. 12 mm, für mittelschweres Nähgut. Sewing equipment, needle gauge 8 mm, needle size Nm 140-180, stitch length max. 12 mm, for medium weight material.	0868 E02112 8	0868 202250				∅ 3	0868 212250				0768 222133				0768 222013			8	0868 142250	0867 230144	134-35S/180
E21/10/12	-290020; -290322; -290321 Näheinrichtung, Nadelabstand 10 mm, Nadelstärke Nm 140-180. Stichlänge max. 12 mm, für mittelschweres Nähgut. Sewing equipment, needle gauge 10 mm, needle size Nm 140-180. Stitch length max. 12 mm, for medium weight material.	0868 E02112 10	0868 202310				∅ 3	0868 212310				0768 222143				0768 222023			10	0868 142310	0867 230154	134-35S/180
E21/12/12	-290020; -290322; -290321 Näheinrichtung, Nadelabstand 12 mm, Nadelstärke Nm 140-180, Stichlänge max. 12 mm, für mittelschweres Nähgut. Sewing equipment, needle gauge 12 mm, needle size Nm 140-180, stitch length max. 12 mm, for medium weight material.	0868 E02112 12	0868 202370				∅ 3	0868 212370				0768 222153				0768 222033			12	0868 142370	0867 230164	134-35S/180
E21/14/12	-290020; -290322; -290321 Näheinrichtung, Nadelabstand 14 mm, Nadelstärke Nm 140-180, Stichlänge max. 12 mm, für mittelschweres Nähgut. Sewing equipment, needle gauge 14 mm, needle size Nm 140-180, stitch length max. 12 mm, for medium weight material.	0868 E02112 14	0868 202430				∅ 3	0868 212430				0768 222163				0768 222043			14	0868 142430	0867 230174	134-35S/180
E21/16/12	-290020; -290322; -290321 Näheinrichtung, Nadelabstand 16 mm, Nadelstärke Nm 140-180, Stichlänge max. 12 mm, für mittelschweres Nähgut. Sewing equipment, needle gauge 16 mm, needle size Nm 140-180, stitch length max. 12 mm, for medium weight material.	0868 E02112 16	0868 202490				∅ 3	0868 212490				0868 222303				0868 222313			16	0868 142490	0867 230184	134-35S/180

= Änderung / Modification

E-Nr. E-No. Abb.-Nr. Fig.No.	Für Unterklasse / For Subclass Verwendungszweck / Use	Material No. / Material Nr.	Stichplatte Throat plate ⑤			Transporteur Feed dog ⑥				Presserfuß Presser foot ④			Transp. Fuß Feeding foot ③						
			Stichplatte / Throat plate	Schieber, links / Slide, left	Schieber, rechts / Slide, right	Stichlochgröße / Stitch hole size mm	Sägeverzahnt / Serrated mm	Säge-schrägverzahnt / Serrated, oblique mm	Kreuzverzahnt / Cross toothed mm	Drückerfuß / Presser foot	Unverzahnt / Non toothed	Hüpferfuß, kreuzverz. / Skipping f., cross toothed	Ausgleichfuß / Compensating foot	Kreuzverzahnt / Cross toothed mm	Unverzahnt / Non toothed	Nadelabstand / Needle distance	Seitenblech/Lateral cover ⑦	Nadelhalter/ Needle holder ①	Nadelsystem / -dicke / Needle system / -size ②
E23/6/9	-290020; -290322; -290321 Näheinrichtung, Nadelabstand 6 mm, Nadelstärke Nm 110-140, Stichlänge max. 9 mm, für mittelschweres Nähgut. Sewing equipment, needle gauge 6 mm, needle size Nm 110-140, stitch length max. 9 mm, for medium weight material.	0868 E02309 6	0868 202200			∅ 2,5	0868 212210			0367 222573					0067 222343	6	0868 142190	0867 230134	134-35/140
E23/8/9	-290020; -290322; -290321 Näheinrichtung, Nadelabstand 8 mm, Nadelstärke Nm 110-140, Stichlänge max. 9 mm, für mittelschweres Nähgut. Sewing equipment, needle gauge 8 mm, needle size Nm 110-140, stitch length max. 9 mm, for medium weight material.	0868 E02309 8	0868 202260			∅ 2,5	0868 212270			0768 222133					0768 222013	8	0868 142250	0867 230144	134-35/140
E23/10/9	-290020; -290322; -290321 Näheinrichtung, Nadelabstand 10 mm, Nadelstärke Nm 110-140. Stichlänge max. 9 mm, für mittelschweres Nähgut. Sewing equipment, needle gauge 10 mm, needle size Nm 110-140. Stitch length max. 9 mm, for medium weight material.	0868 E02309 10	0868 202320			∅ 2,5	0868 212330			0768 222143					0768 222023	10	0868 142310	0867 230154	134-35/140
E23/12/9	-290020; -290322; -290321 Näheinrichtung, Nadelabstand 12 mm, Nadelstärke Nm 110-140, Stichlänge max. 9 mm, für mittelschweres Nähgut. Sewing equipment, needle gauge 12 mm, needle size Nm 110-140, stitch length max. 9 mm, for medium weight material.	0868 E02309 12	0868 202380			∅ 2,5	0868 212390			0768 222153					0768 222033	12	0868 142370	0867 230164	134-35/140
E23/8/12	-290020; -290322; -290321 Näheinrichtung, Nadelabstand 8 mm, Nadelstärke Nm 110-140, Stichlänge max. 12 mm, für mittelschweres Nähgut. Sewing equipment, needle gauge 8 mm, needle size Nm 110-140, stitch length max. 12 mm, for medium weight material.	0868 E02312 8	0868 202250			∅ 2,5	0868 212270			0768 222133					0768 222013	8	0868 142250	0867 230144	134-35/140
E23/10/12	-290020; -290322; -290321 Näheinrichtung, Nadelabstand 10 mm, Nadelstärke Nm 110-140. Stichlänge max. 12 mm, für mittelschweres Nähgut. Sewing equipment, needle gauge 10 mm, needle size Nm 110-140. Stitch length max. 12 mm, for medium weight material.	0868 E02312 10	0868 202310			∅ 2,5	0868 212330			0768 222143					0768 222023	10	0868 142310	0867 230154	134-35/140

= Änderung / Modification

E-Nr. / E-No. — Abb.-Nr. / Fig.No.	Für Unterklasse / For Subclass — Verwendungszweck / Use	Material No. / Material Nr.	Stichplatte / Throat plate ⑤	Stichplatte / Throat plate	Schieber, links / Slide, left	Schieber, rechts / Slide, right	Transporteur / Feed dog ⑥	Stichlochgröße / Stitch hole size mm	Sägeverzahnt / Serrated mm	Säge-schrägverzahnt / Serrated, oblique mm	Kreuzverzahnt / Cross toothed mm	Presserfuß / Presser foot ④	Drückerfuß / Presser foot	Unverzahnt / Non toothed	Hüpferfuß, kreuzverz. / Skipping f., cross toothed	Transp. Fuß / Feeding foot ③	Ausgleichfuß / Compensating foot	Kreuzverzahnt / Cross toothed mm	Unverzahnt / Non toothed	Nadelabstand / Needle distance	Seitenblech/Lateral cover ⑦	Nadelhalter/ Needle holder ①	Nadelsystem / -dicke / Needle system / -size ②
E23/12/12	-290020; -290322; -290321 Näheinrichtung, Nadelabstand 12 mm, Nadelstärke Nm 110-140, Stichlänge max. 12 mm, für mittelschweres Nähgut. Sewing equipment, needle gauge 12 mm, needle size Nm 110-140, stitch length max. 12 mm, for medium weight material.	0868 E02312 12	0868 202370				∅ 2,5	0868 212390			0768 222153				0768 222033			12	0868 142370	0867 230164	134-35/140
E23/14/12	-290020; -290322; -290321 Näheinrichtung, Nadelabstand 14 mm, Nadelstärke Nm 110-140, Stichlänge max. 12 mm, für mittelschweres Nähgut. Sewing equipment, needle gauge 14 mm, needle size Nm 110-140, stitch length max. 12 mm, for medium weight material.	0868 E02312 14	0868 202430				∅ 2,5	0868 212450			0768 222163				0768 222043			14	0868 142430	0867 230174	134-35/140
E25/3/6	-290020; -290322; -290321 Näheinrichtung, Nadelabstand 3 mm, Nadelstärke Nm 110-120, Stichlänge max. 6 mm, für mittelschweres Nähgut. Sewing equipment, needle gauge 3 mm, needle size Nm 110-120, stitch length max. 6 mm, for medium weight material.	0868 E02506 3	0868 202030				∅ 2,5	0868 212010			0868 222153				0868 222163			3	0868 142010	0867 230104	134-35/120
E31/8/12	290020; -290322; -290321 Näheinrichtung, Nadelabstand 8 mm, Nadelstärke Nm 140-180, Stichlänge max. 12 mm, für mittelschweres Nähgut. Sewing equipment, needle gauge 8 mm, needle size Nm 140-180, stitch length max. 12 mm, for medium weight material.	0868 E03112 8	0868 202250				∅ 3	0868 212250			0768 222133			0768 222374				8	0868 142250	0867 230144	134-35S/180
E31/10/12	-290020; -290322; -290321 Näheinrichtung, Nadelabstand 10 mm, Nadelstärke Nm 140-180, Stichlänge max. 12 mm, für mittelschweres Nähgut. Sewing equipment, needle gauge 10 mm, needle size Nm 140-180, stitch length max. 12 mm, for medium weight material.	0868 E03112 10	0868 202310				∅ 3	0868 212310			0768 222143			0768 222404				10	0868 142310	0867 230154	134-35S/180
E31/12/12	-290020; -290322; -290321 Näheinrichtung, Nadelabstand 12 mm, Nadelstärke Nm 140-180, Stichlänge max. 12 mm, für mittelschweres Nähgut. Sewing equipment, needle gauge 12 mm, needle size Nm 140-180, stitch length max. 12 mm, for medium weight material.	0868 E03112 12	0868 202370				∅ 3	0868 212370			0768 222153			0768 222434				12	0868 142370	0867 230164	134-35S/180

= Änderung / Modification

E-Nr. / E-No. — Abb.-Nr. / Fig.No.	Für Unterklasse / For Subclass — Verwendungszweck / Use	Material No. / Material Nr.	Stichplatte / Throat plate ⑤			Transporteur / Feed dog ⑥				Presserfuß / Presser foot ④			Transp. Fuß / Feeding foot ③				Seitenblech/Lateral cover ⑦	Nadelhalter/ Needle holder ①	Nadelsystem / -dicke / Needle system / -size ②
			Stichplatte / Throat plate	Schieber, links / Slide, left	Schieber, rechts / Slide, right	Stichlochgröße / Stitch hole size mm	Sägeverzahnt / Serrated mm	Säge-schrägverzahnt / Serrated, oblique mm	Kreuzverzahnt / Cross toothed mm	Drückerfuß / Presser foot	Unverzahnt / Non toothed	Hüpferfuß, kreuzverz. / Skipping f., cross toothed	Ausgleichfuß / Compensating foot	Kreuzverzahnt / Cross toothed mm	Unverzahnt / Non toothed	Nadelabstand / Needle distance			
E31/14/9	290020; -290322; -290321 Näheinrichtung, Nadelabstand 14 mm, Nadelstärke Nm 140-180, Stichlänge max. 9 mm, für mittelschweres Nähgut Sewing equipment, needle gauge 14 mm, needle size Nm 140-180, stitch length max. 9 mm, for medium weight material.	0868 E03109 14	0868 202440			∅ 3	0868 212430			0768 222163			0768 222464			14	0868 142430	0867 230174	134-35S/180
E31/14/12	-290020; -290322; -290321 Näheinrichtung, Nadelabstand 14 mm, Nadelstärke Nm 140-180, Stichlänge max. 12 mm, für mittelschweres Nähgut Sewing equipment, needle gauge 14 mm, needle size Nm 140-180, stitch length max. 12 mm, for medium weight material.	0868 E03112 14	0868 202430			∅ 3	0868 212430			0768 222163			0768 222464			14	0868 142430	0867 230174	134-35S/180
E33/4/6	-290020; -290322; -290321 Näheinrichtung, Nadelabstand 4 mm, Nadelstärke Nm 110-140, Stichlänge max. 6 mm, für mittelschweres Nähgut. Sewing equipment, needle gauge 4 mm, needle size Nm 110-140, stitch length max. 6 mm, for medium weight material.	0868 E03306 4	0868 202090			∅ 2,5	0868 212070			0367 222473			0868 222114			4	0868 142070	0867 230114	134-35/140
E33/6/9	-290020; -290322; -290321 Näheinrichtung, Nadelabstand 6 mm, Nadelstärke Nm 110-140, Stichlänge max. 9 mm, für mittelschweres Nähgut. Sewing equipment, needle gauge 6 mm, needle size Nm 110-140, stitch length max. 9 mm, for medium weight material.	0868 E03309 6	0868 202200			∅ 2,5	0868 212210			0367 222573			0768 222264			6	0868 142190	0867 230134	134-35/140
E33/8/9	-290020; -290322; -290321 Näheinrichtung, Nadelabstand 8 mm, Nadelstärke Nm 110-140, Stichlänge max. 9 mm, für mittelschweres Nähgut. Sewing equipment, needle gauge 8 mm, needle size Nm 110-140, stitch length max. 9 mm, for medium weight material.	0868 E03309 8	0868 202260			∅ 2,5	0868 212270			0768 222133			0768 222274			8	0868 142250	0867 230144	134-35/140
E33/8/12	290020; -290322; -290321 Näheinrichtung, Nadelabstand 8 mm, Nadelstärke Nm 110-140, Stichlänge max. 12 mm, für mittelschweres Nähgut. Sewing equipment, needle gauge 8 mm, needle size Nm 110-140, stitch length max. 12 mm, for medium weight material.	0868 E03312 8	0868 202250			∅ 2,5	0868 212270			0768 222133			0768 222374			8	0868 142250	0867 230144	134-35/140

= Änderung / Modification

E-Nr. / E-No. Abb.-Nr. / Fig.No.	Für Unterklasse / For Subclass Verwendungszweck / Use	Material No. / Material Nr.	Stichplatte / Throat plate ⑤	Schieber, links / Slide, left	Schieber, rechts / Slide, right	Transporteur / Feed dog ⑥				Presserfuß / Presser foot ④			Transp. Fuß / Feeding foot ③				Seitenblech/Lateral cover ⑦	Nadelhalter/ Needle holder ①	Nadelsystem / -dicke / Needle system / -size ②
			Stichplatte / Throat plate	Schieber, links / Slide, left	Schieber, rechts / Slide, right	Stichlochgröße / Stitch hole size mm	Sägeverzahnt / Serrated mm	Säge-schrägverzahnt / Serrated, oblique mm	Kreuzverzahnt / Cross toothed mm	Drückerfuß / Presser foot	Unverzahnt / Non toothed	Hüpferfuß, kreuzverz. / Skipping f., cross toothed	Ausgleichfuß / Compensating foot	Kreuzverzahnt / Cross toothed mm	Unverzahnt / Non toothed	Nadelabstand / Needle distance			
E33/10/9	-290020; -290322; -290321 Näheinrichtung, Nadelabstand 10 mm, Nadelstärke Nm 110-140, Stichlänge max. 9 mm, für mittelschweres Nähgut. Sewing equipment, needle gauge 10 mm, needle size Nm 110-140, stitch length max. 9 mm, for medium weight material.	0868 E03309 10	0868 202320			∅ 2,5	0868 212330			0768 222143			0768 222284			10	0868 142310	0867 230154	134-35/140
E33/10/12	-290020; -290322; -290321 Näheinrichtung, Nadelabstand 10 mm, Nadelstärke Nm 110-140, Stichlänge max. 12 mm, für mittelschweres Nähgut. Sewing equipment, needle gauge 10 mm, needle size Nm 110-140, stitch length max. 12 mm, for medium weight material.	0868 E03312 10	0868 202310			∅ 2,5	0868 212330			0768 222143			0768 222284			10	0868 142310	0867 230154	134-35/140
E33/12/9	-290020; -290322; -290321 Näheinrichtung, Nadelabstand 12 mm, Nadelstärke Nm 110-140, Stichlänge max. 9 mm, für mittelschweres Nähgut. Sewing equipment, needle gauge 12 mm, needle size Nm 110-140, stitch length max. 9 mm, for medium weight material.	0868 E03309 12	0868 202380			∅ 2,5	0868 212390			0768 222153			0768 222294			12	0868 142370	0867 230164	134-35/140
E33/12/12	-290020; -290322; -290321 Näheinrichtung, Nadelabstand 12 mm, Nadelstärke Nm 110-140, Stichlänge max. 12 mm, für mittelschweres Nähgut. Sewing equipment, needle gauge 12 mm, needle size Nm 110-140, stitch length max. 12 mm, for medium weight material.	0868 E03312 12	0868 202370			∅ 2,5	0868 212390			0768 222153			0768 222294			12	0868 142370	0867 230164	134-35/140
E33/14/9	-290020; -290322; -290321 Näheinrichtung, Nadelabstand 14 mm, Nadelstärke Nm 140-180, Stichlänge max. 9 mm, für mittelschweres Nähgut Sewing equipment, needle gauge 14 mm, needle size Nm 140-180, stitch length max. 9 mm, for medium weight material.	0868 E03309 14	0868 202440			∅ 2,5	0868 212450			0367 223003			0768 222464			14	0868 142430	0867 230174	134-35/140
E33/14/12	-290020; -290322; -290321 Näheinrichtung, Nadelabstand 14 mm, Nadelstärke Nm 110-140, Stichlänge max. 12 mm, für mittelschweres Nähgut Sewing equipment, needle gauge 14 mm, needle size Nm 110-140, stitch length max. 12 mm, for medium weight material.	0868 E03312 14	0868 202430			∅ 2,5	0868 212450			0768 222163			0768 222464			14	0868 142430	0867 230174	134-35/140

= Änderung / Modification

E-Nr. / E-No.	Für Unterklasse / For Subclass Verwendungszweck / Use	Material No. / Material Nr.	Stichplatte / Throat plate ⑤	Schieber, links / Slide, left	Schieber, rechts / Slide, right	Transporteur / Feed dog ⑥				Presserfuß / Presser foot ④			Transp. Fuß / Feeding foot ③						
			Stichplatte / Throat plate	Schieber, links / Slide, left	Schieber, rechts / Slide, right	Stichlochgröße / Stitch hole size mm	Sägeverzahnt / Serrated mm	Säge-schrägverzahnt / Serrated, oblique mm	Kreuzverzahnt / Cross toothed mm	Drückerfuß / Presser foot	Unverzahnt / Non toothed	Hüpferfuß, kreuzverz. / Skipping f., cross toothed	Ausgleichfuß / Compensating foot	Kreuzverzahnt / Cross toothed mm	Unverzahnt / Non toothed	Nadelabstand / Needle distance	Seitenblech/Lateral cover ⑦	Nadelhalter/ Needle holder ①	Nadelsystem / -dicke / Needle system / -size ②
E41/12/9	-290020; -290322; -290321 Näheinrichtung, Nadelabstand 12 mm, Nadelstärke Nm 140-180, Stichlänge max. 9 mm, für mittelschweres Nähgut. Sewing equipment, needle gauge 12 mm, needle size Nm 140-180, stitch length max. 9 mm, for medium weight material.	0868 E04109 12	0868 202380			∅ 3	0868 212370			0868 222084			0768 222434			12	0868 142370	0867 230164	134-35S/180
E43/5/9	-290020; -290322; -290321 Näheinrichtung, Nadelabstand 5 mm, Nadelstärke Nm 110-140, Stichlänge max. 9 mm, für mittelschweres Nähgut. Sewing equipment, needle gauge 5 mm, needle size Nm 110-140, stitch length max. 9 mm, for medium weight material.	0868 E04309 5	0868 202140			∅2,5	0868 212150			0868 222034			0868 222124			5	0868 142130	0867 230124	134-35/140
E43/6/9	-290020; -290322; -290321 Näheinrichtung, Nadelabstand 6 mm, Nadelstärke Nm 110-140, Stichlänge max. 9 mm, für mittelschweres Nähgut. Sewing equipment, needle gauge 6 mm, needle size Nm 110-140, stitch length max. 9 mm, for medium weight material.	0868 E04309 6	0868 202200			∅2,5	0868 212210			0868 222044			0768 222264			6	0868 142190	0867 230134	134-35/140
E43/8/9	-290020; -290322; -290321 Näheinrichtung, Nadelabstand 8 mm, Nadelstärke Nm 110-140, Stichlänge max. 9 mm, für mittelschweres Nähgut. Sewing equipment, needle gauge 8 mm, needle size Nm 110-140, stitch length max. 9 mm, for medium weight material.	0868 E04309 8	0868 202260			∅2,5	0868 212270			0868 222064			0768 222274			8	0868 142250	0867 230144	134-35/140
E43/10/9	-290020; -290322; -290321 Näheinrichtung, Nadelabstand 10 mm, Nadelstärke Nm 110-140, Stichlänge max. 9 mm, für mittelschweres Nähgut. Sewing equipment, needle gauge 10 mm, needle size Nm 110-140, stitch length max. 9 mm, for medium weight material.	0868 E04309 10	0868 202320			∅2,5	0868 212330			0868 222074			0768 222284			10	0868 142310	0867 230154	134-35/140

= Änderung / Modification

E-Nr. / E-No. — Abb.-Nr. / Fig.No.	Für Unterklasse / For Subclass — Verwendungszweck / Use	Material No. / Material Nr.	Stichplatte / Throat plate ⑤	Stichplatte / Throat plate: Schieber, links / Slide, left	Stichplatte / Throat plate: Schieber, rechts / Slide, right	Transporteur / Feed dog ⑥: Stichlochgröße / Stitch hole size mm	Transporteur / Feed dog ⑥: Sägeverzahnt / Serrated mm	Transporteur / Feed dog ⑥: Säge-schrägverzahnt / Serrated, oblique mm	Transporteur / Feed dog ⑥: Kreuzverzahnt / Cross toothed mm	Presserfuß / Presser foot ④: Drückerfuß / Presser foot	Presserfuß / Presser foot ④: Unverzahnt / Non toothed	Presserfuß / Presser foot ④: Hüpferfuß, kreuzverz. / Skipping f., cross toothed	Transp. Fuß / Feeding foot ③: Ausgleichfuß / Compensating foot	Transp. Fuß / Feeding foot ③: Kreuzverzahnt / Cross toothed mm	Transp. Fuß / Feeding foot ③: Unverzahnt / Non toothed	Nadelabstand/Needle distance	Seitenblech/Lateral cover ⑦	Nadelhalter/ Needle holder ①	Nadelsystem / -dicke / Needle system / -size ②
E51/8/9	-290020*; -290322; -290321 Näheinrichtung, Nadelabstand 8 mm, Nadelstärke Nm 140-180, Stichlänge max. 9 mm, für mittelschweres Nähgut. Sewing equipment, needle gauge 8 mm, needle size Nm 140-180, stitch length max. 9 mm, for medium weight material.	0868 E05109 8	0868 202260			∅ 3	0868 212250			0768 222674			0768 222374			8	0868 142250	0867 230144	134-35S/180
E51/10/9	-290020*; -290322; -290321 Näheinrichtung, Nadelabstand 10 mm, Nadelstärke Nm 140-180, Stichlänge max. 9 mm, für mittelschweres Nähgut. Sewing equipment, needle gauge 10 mm, needle size Nm 140-180, stitch length max. 9 mm, for medium weight material.	0868 E05109 10	0868 202320			∅ 3	0868 212310			0768 222684			0768 222404			10	0868 142310	0867 230154	134-35S/180
E51/12/9	-290020*; -290322; -290321 Näheinrichtung, Nadelabstand 12 mm, Nadelstärke Nm 140-180, Stichlänge max. 9 mm, für mittelschweres Nähgut. Sewing equipment, needle gauge 12 mm, needle size Nm 140-180, stitch length max. 9 mm, for medium weight material.	0868 E05109 12	0868 202380			∅ 3	0868 212370			0768 222694			0768 222434			12	0868 142370	0867 230164	134-35S/180
E52/6/9	-290020*; -290322; -290321 Näheinrichtung, Nadelabstand 6 mm, Nadelstärke Nm 140-180, Stichlänge max. 9 mm, für mittelschweres Nähgut. Sewing equipment, needle gauge 6 mm, needle size Nm 140-180, stitch length max. 9 mm, for medium weight material.	0868 E05209 6	0868 202200			∅2,7	0868 212200			0868 222664			0768 222264			6	0868 142190	0867 230134	134-35S/180
E53/5/9	-290020*; -290322; -290321 Näheinrichtung, Nadelabstand 5 mm, Nadelstärke Nm 110-140, Stichlänge max. 9 mm, für mittelschweres Nähgut. Sewing equipment, needle gauge 5 mm, needle size Nm 110-140, stitch length max. 9 mm, for medium weight material.	0868 E05309 5	0868 202140			∅ 2,5	0868 212150			0868 222024			0868 222124			5	0868 142130	0867 230124	134-35/140

* kann als Sonderanfertigung angefragt werden nur in Verbindung mit DC1550
* only with DC1550

= Änderung / Modification

E-Nr. / E-No.	Für Unterklasse / For Subclass Verwendungszweck / Use	Material No. / Material Nr.	Stichplatte / Throat plate ⑤	Schieber, links / Slide, left	Schieber, rechts / Slide, right	Transporteur / Feed dog ⑥				Presserfuß / Presser foot ④			Transp. Fuß / Feeding foot ③						
			Stichplatte / Throat plate	Schieber, links / Slide, left	Schieber, rechts / Slide, right	Stichlochgröße / Stitch hole size mm	Sägeverzahnt / Serrated mm	Säge-schrägverzahnt / Serrated, oblique mm	Kreuzverzahnt / Cross toothed mm	Drückerfuß / Presser foot	Unverzahnt / Non toothed	Hüpferfuß, kreuzverz. / Skipping f., cross toothed	Ausgleichfuß / Compensating foot	Kreuzverzahnt / Cross toothed mm	Unverzahnt / Non toothed	Nadelabstand / Needle distance	Seitenblech/Lateral cover ⑦	Nadelhalter/ Needle holder ①	Nadelsystem / -dicke / Needle system / -size ②
E53/6/9	-290020*; -290322; -290321 Näheinrichtung, Nadelabstand 6 mm, Nadelstärke Nm 110-140, Stichlänge max. 9 mm, für mittelschweres Nähgut. Sewing equipment, needle gauge 6 mm, needle size Nm 110-140, stitch length max. 9 mm, for medium weight material.	0868 E05309 6	0868 202200			∅ 2,5	0868 212210			0768 222664			0768 222264			6	0868 142190	0867 230134	134-35/140
E53/6/12	-290020*; -290322; -290321 Näheinrichtung, Nadelabstand 6 mm, Nadelstärke Nm 110-140, Stichlänge max. 12 mm, für mittelschweres Nähgut. Sewing equipment, needle gauge 6 mm, needle size Nm 110-140, stitch length max. 12 mm, for medium weight material.	0868 E05312 6	0868 202190			∅ 2,5	0868 212210			0768 222664			0768 222264			6	0868 142190	0867 230134	134-35/140
E53/8/9	-290020*; -290322; -290321 Näheinrichtung, Nadelabstand 8 mm, Nadelstärke Nm 110-140, Stichlänge max. 9 mm, für mittelschweres Nähgut. Sewing equipment, needle gauge 8 mm, needle size Nm 110-140, stitch length max. 9 mm, for medium weight material.	0868 E05309 8	0868 202260			∅ 2,5	0868 212270			0768 222674			0768 222274			8	0868 142250	0867 230144	134-35/140
53/8/12	-290020*; -290322; -290321 Näheinrichtung, Nadelabstand 8 mm, Nadelstärke Nm 110-140, Stichlänge max. 12 mm, für mittelschweres Nähgut. Sewing equipment, needle gauge 8 mm, needle size Nm 110-140, stitch length max. 12 mm, for medium weight material	0868 E05312 8	0868 202250			∅ 2,5	0868 212270			0768 222674			0768 222274			8	0868 142250	0867 230144	134-35/140
E53/10/9	-290020*; -290322; -290321 Näheinrichtung, Nadelabstand 10 mm, Nadelstärke Nm 110-140, Stichlänge max. 9 mm, für mittelschweres Nähgut. Sewing equipment, needle gauge 10 mm, needle size Nm 110-140, stitch length max. 9 mm, for medium weight material.	0868 E05309 10	0868 202320			∅ 2,5	0868 212330			0768 222684			0768 222284			10	0868 142310	0867 230154	134-35/140

* kann als Sonderanfertigung angefragt werden nur in Verbindung mit DC1550
* only with DC1550

= Änderung / Modification

E-Nr. / E-No.	Für Unterklasse / For Subclass Verwendungszweck / Use	Material No. / Material Nr.	Stichplatte / Throat plate ⑤	Schieber, links / Slide, left	Schieber, rechts / Slide, right	Transporteur / Feed dog ⑥				Presserfuß / Presser foot ④			Transp. Fuß / Feeding foot ③						
			Stichplatte / Throat plate	Schieber, links / Slide, left	Schieber, rechts / Slide, right	Stichlochgröße / Stitch hole size mm	Sägeverzahnt / Serrated mm	Säge-schrägverzahnt / Serrated, oblique mm	Kreuzverzahnt / Cross toothed mm	Drückerfuß / Presser foot	Unverzahnt / Non toothed	Hüpferfuß, kreuzverz. / Skipping f., cross toothed	Ausgleichfuß / Compensating foot	Kreuzverzahnt / Cross toothed mm	Unverzahnt / Non toothed	Nadelabstand / Needle distance	Seitenblech/Lateral cover ⑦	Nadelhalter/ Needle holder ①	Nadelsystem / -dicke / Needle system / -size ②
E53/10/12	-290020*; -290322; -290321 Näheinrichtung, Nadelabstand 10 mm, Nadelstärke Nm 110-140, Stichlänge max. 12 mm, für mittelschweres Nähgut. Sewing equipment, needle gauge 10 mm, needle size Nm 110-140, stitch length max. 12 mm, for medium weight material.	0868 E05312 10	0868 202310			∅ 2,5	0868 212330			0768 222684			0768 222284			10	0868 142310	0867 230154	134-35/140
E53/12/9	-290020*; -290322; -290321 Näheinrichtung, Nadelabstand 12 mm, Nadelstärke Nm 110-140, Stichlänge max. 9 mm, für mittelschweres Nähgut. Sewing equipment, needle gauge 12 mm, needle size Nm 110-140, stitch length max. 9 mm, for medium weight material.	0868 E05309 12	0868 202380			∅ 2,5	0868 212390			0768 222694			0768 222294			12	0868 142370	0867 230164	134-35/140
E53/12/12	-290020*; -290322; -290321 Näheinrichtung, Nadelabstand 12 mm, Nadelstärke Nm 110-140, Stichlänge max. 12 mm, für mittelschweres Nähgut. Sewing equipment, needle gauge 12 mm, needle size Nm 110-140, stitch length max. 12 mm, for medium weight material.	0868 E05312 12	0868 202370			∅ 2,5	0868 212390			0768 222694			0768 222294			12	0868 142370	0867 230164	134-35/140
E53/14/9	-290020*; -290322; -290321 Näheinrichtung, Nadelabstand 14 mm, Nadelstärke Nm 110-140, Stichlänge max. 9 mm, für mittelschweres Nähgut. Sewing equipment, needle gauge 14 mm, needle size Nm 110-140, stitch length max. 9 mm, for medium weight material.	0868 E05309 14	0868 202440			∅ 2,5	0868 212450			0868 222454			0768 222464			14	0868 142430	0867 230174	134-35/140

* kann als Sonderanfertigung angefragt werden nur in Verbindung mit DC1550
* only with DC1550

= Änderung / Modification

E-Nr. E-No. Abb.-Nr. Fig.No.	Für Unterklasse / For Subclass Verwendungszweck / Use	Material No. / Material Nr.	Stichplatte / Throat plate ⑤	Schieber, links / Slide, left	Schieber, rechts / Slide, right	Stichlochgröße / Stitch hole size mm	Sägeverzahnt / Serrated mm	Säge-schrägverzahnt / Serrated, oblique mm	Kreuzverzahnt / Cross toothed mm	Drückerfuß / Presser foot	Unverzahnt / Non toothed	Hüpferfuß, kreuzverz. / Skipping f., cross toothed	Ausgleichfuß / Compensating foot	Kreuzverzahnt / Cross toothed mm	Unverzahnt / Non toothed	Nadelabstand / Needle distance	Seitenblech/Lateral cover ⑦	Nadelhalter/ Needle holder ①	Nadelsystem / -dicke / Needle system / -size ②
			Stichplatte / Throat plate			Transporteur / Feed dog ⑥				Presserfuß / Presser foot ④			Transp. Fuß / Feeding foot ③						
E221/8/12	-290341 Näheinrichtung, Nadelabstand 8 mm, Nadelstärke Nm 140-180, Stichlänge max. 12 mm, für mittelschweres Nähgut, XXL-Greifer. Sewing equipment, needle gauge 8 mm, needle size Nm 140-180, stitch length max. 12 mm, for medium weight material, XXL-hook.	0868 E22112 8	0868 204250			∅ 3	0868 212250			0768 222133					0768 222013	8	0868 144254	0867 230144	134-35S/180
E221/10/12	-290341 Näheinrichtung, Nadelabstand 10 mm, Nadelstärke Nm 140-180. Stichlänge max. 12 mm, für mittelschweres Nähgut, XXL-Greifer. Sewing equipment, needle gauge 10 mm, needle size Nm 140-180. Stitch length max. 12 mm, for medium weight material, XXL-hook.	0868 E22112 10	0868 204310			∅ 3	0868 212310			0768 222143					0768 222023	10	0868 144314	0867 230154	134-35S/180
E221/12/12	-290341 Näheinrichtung, Nadelabstand 12 mm, Nadelstärke Nm 140-180, Stichlänge max. 12 mm, für mittelschweres Nähgut, XXL-Greifer. Sewing equipment, needle gauge 12 mm, needle size Nm 140-180, stitch length max. 12 mm, for medium weight material, XXL-hook.	0868 E22112 12	0868 204370			∅ 3	0868 212370			0768 222153					0768 222033	12	0868 144374	0867 230164	134-35S/180
E221/14/12	-290341 Näheinrichtung, Nadelabstand 14 mm, Nadelstärke Nm 140-180, Stichlänge max. 12 mm, für mittelschweres Nähgut, XXL-Greifer. Sewing equipment, needle gauge 14 mm, needle size Nm 140-180, stitch length max. 12 mm, for medium weight material, XXL-hook.	0868 E22112 14	0868 204430			∅ 3	0868 212430			0768 222163					0768 222043	14	0868 144434	0867 230174	134-35S/180
E221/16/12	-290341 Näheinrichtung, Nadelabstand 16 mm, Nadelstärke Nm 140-180, Stichlänge max. 12 mm, für mittelschweres Nähgut, XXL-Greifer. Sewing equipment, needle gauge 16 mm, needle size Nm 140-180, stitch length max. 12 mm, for medium weight material, XXL-hook.	0868 E22112 16	0868 204490			∅ 3	0868 212490			0868 222303					0868 222313	16	0868 144494	0867 230184	134-35S/180
E222/6/12	-290341 Näheinrichtung, Nadelabstand 6 mm, Nadelstärke Nm 140-180, Stichlänge max. 9 mm, für mittelschweres Nähgut, XXL-Greifer. Sewing equipment, needle gauge 6 mm, needle size Nm 140-180, stitch length max. 9 mm, for medium weight material, XXL-hook.	0868 E22209 6	0868 204200			∅ 2,7	0868 212200			0367 222093			0067 222343			6	0868 144194	0867 230134	134-35S/180

= Änderung / Modification

E-Nr. E-No. / Abb.-Nr. Fig.No.	Für Unterklasse / For Subclass / Verwendungszweck / Use	Material No. / Material Nr.	Stichplatte / Throat plate ⑤	Stichplatte / Throat plate: Schieber, links / Slide, left	Stichplatte / Throat plate: Schieber, rechts / Slide, right	Transporteur / Feed dog ⑥: Stichlochgröße / Stitch hole size mm	Transporteur / Feed dog ⑥: Sägeverzahnt / Serrated mm	Transporteur / Feed dog ⑥: Säge-schrägverzahnt / Serrated, oblique mm	Transporteur / Feed dog ⑥: Kreuzverzahnt / Cross toothed mm	Presserfuß / Presser foot ④: Drückerfuß / Presser foot	Presserfuß / Presser foot ④: Unverzahnt / Non toothed	Presserfuß / Presser foot ④: Hüpferfuß, kreuzverz. / Skipping f., cross toothed	Transp. Fuß / Feeding foot ③: Ausgleichfuß / Compensating foot	Transp. Fuß / Feeding foot ③: Kreuzverzahnt / Cross toothed mm	Transp. Fuß / Feeding foot ③: Unverzahnt / Non toothed	Nadelabstand / Needle distance	Seitenblech/Lateral cover ⑦	Nadelhalter/ Needle holder ①	Nadelsystem / -dicke / Needle system / -size ②
E231/8/12	-290341 Näheinrichtung, Nadelabstand 8 mm, Nadelstärke Nm 140-180, Stichlänge max. 12 mm, für mittelschweres Nähgut, XXL-Greifer. Sewing equipment, needle gauge 8 mm, needle size Nm 140-180, stitch length max. 12 mm, for medium weight material, XXL-hook.	0868 E23112 8	0868 204250			∅ 3	0868 212250			0768 222133			0768 222374			8	0868 144254	0867 230144	134-35S/180
E231/10/12	-290341 Näheinrichtung, Nadelabstand 10 mm, Nadelstärke Nm 140-180, Stichlänge max. 12 mm, für mittelschweres Nähgut, XXL-Greifer. Sewing equipment, needle gauge 10 mm, needle size Nm 140-180, stitch length max. 12 mm, for medium weight material, XXL-hook.	0868 E23112 10	0868 204310			∅ 3	0868 212310			0768 222143			0768 222404			10	0868 144314	0867 230154	134-35S/180
E231/12/12	-290341 Näheinrichtung, Nadelabstand 12 mm, Nadelstärke Nm 140-180, Stichlänge max. 12 mm, für mittelschweres Nähgut, XXL-Greifer. Sewing equipment, needle gauge 12 mm, needle size Nm 140-180, stitch length max. 12 mm, for medium weight material, XXL-hook.	0868 E23112 12	0868 204370			∅ 3	0868 212370			0768 222153			0768 222434			12	0868 144374	0867 230164	134-35S/180
E231/14/12	-290341 Näheinrichtung, Nadelabstand 14 mm, Nadelstärke Nm 140-180, Stichlänge max. 12 mm, für mittelschweres Nähgut, XXL-Greifer. Sewing equipment, needle gauge 14 mm, needle size Nm 140-180, stitch length max. 12 mm, for medium weight material, XXL-hook.	0868 E23112 14	0868 204430			∅ 3	0868 212430			0768 222163			0768 222464			14	0868 144434	0867 230174	134-35S/180
E231/16/12	-290341 Näheinrichtung, Nadelabstand 16 mm, Nadelstärke Nm 140-180, Stichlänge max. 12 mm, für mittelschweres Nähgut, XXL-Greifer. Sewing equipment, needle gauge 16 mm, needle size Nm 140-180, stitch length max. 12 mm, for medium weight material, XXL-hook.	0868 E23112 16	0868 204490			∅ 3	0868 212490			0868 222303			0868 222134			16	0868 144494	0867 230184	134-35S/180

= Änderung / Modification

E-Nr. E-No. / Abb.-Nr. Fig.No.	Für Unterklasse / For Subclass / Verwendungszweck / Use	Material No. / Material Nr.	Stichplatte / Throat plate ⑤	Schieber, links / Slide, left	Schieber, rechts / Slide, right	Transporteur / Feed dog ⑥	Sägeverzahnt / Serrated mm	Säge-schrägverzahnt / Serrated, oblique mm	Kreuzverzahnt / Cross toothed mm	Presserfuß / Presser foot ④	Unverzahnt / Non toothed	Hüpferfuß, kreuzverz. / Skipping f., cross toothed	Transp. Fuß / Feeding foot ③	Kreuzverzahnt / Cross toothed mm	Unverzahnt / Non toothed	Nadelabstand / Needle distance	Seitenblech/Lateral cover ⑦	Nadelhalter/ Needle holder ①	Nadelsystem / -dicke / Needle system / -size ②
E241/8/12	-290341 Näheinrichtung, Nadelabstand 8 mm, Nadelstärke Nm 140-180, Stichlänge max. 12 mm, für mittelschweres Nähgut, XXL-Greifer. Sewing equipment, needle gauge 8 mm, needle size Nm 140-180, stitch length max. 12 mm, for medium weight material, XXL-hook.	0868 E24112 8	0868 204250			∅ 3	0868 212250			0868 222364			0768 222374			8	0868 144254	0867 230144	134-35S/180
E241/10/12	-290341 Näheinrichtung, Nadelabstand 10 mm, Nadelstärke Nm 140-180, Stichlänge max. 12 mm, für mittelschweres Nähgut, XXL-Greifer. Sewing equipment, needle gauge 10 mm, needle size Nm 140-180, stitch length max. 12 mm, for medium weight material, XXL-hook.	0868 E24112 10	0868 204310			∅ 3	0868 212310			0868 222374			0768 222404			10	0868 144314	0867 230154	134-35S/180
E241/12/12	-290341 Näheinrichtung, Nadelabstand 12 mm, Nadelstärke Nm 140-180, Stichlänge max. 12 mm, für mittelschweres Nähgut, XXL-Greifer. Sewing equipment, needle gauge 12 mm, needle size Nm 140-180, stitch length max. 12 mm, for medium weight material, XXL-hook.	0868 E24112 12	0868 204370			∅ 3	0868 212370			0868 222384			0768 222434			12	0868 144374	0867 230164	134-35S/180
E241/14/12	-290341 Näheinrichtung, Nadelabstand 14 mm, Nadelstärke Nm 140-180, Stichlänge max. 12 mm, für mittelschweres Nähgut, XXL-Greifer. Sewing equipment, needle gauge 14 mm, needle size Nm 140-180, stitch length max. 12 mm, for medium weight material, XXL-hook.	0868 E234112 14	0868 204430			∅ 3	0868 212430			0868 222394			0768 222464			14	0868 144434	0867 230174	134-35S/180
E241/16/12	-290341 Näheinrichtung, Nadelabstand 16 mm, Nadelstärke Nm 140-180, Stichlänge max. 12 mm, für mittelschweres Nähgut, XXL-Greifer. Sewing equipment, needle gauge 16 mm, needle size Nm 140-180, stitch length max. 12 mm, for medium weight material, XXL-hook.	0868 E24112 16	0868 204490			∅ 3	0868 212490			0868 222404			0868 222134			16	0868 144494	0867 230184	134-35S/180

= Änderung / Modification

E-Nr. E-No. / Abb.-Nr. Fig.No.	Für Unterklasse / For Subclass / Verwendungszweck / Use	Material No. / Material Nr.	Stichplatte / Throat plate ⑤	Stichplatte / Throat plate: Schieber, links / Slide, left	Stichplatte / Throat plate: Schieber, rechts / Slide, right	Transporteur / Feed dog ⑥: Stichlochgröße / Stitch hole size mm	Transporteur / Feed dog ⑥: Sägeverzahnt / Serrated mm	Transporteur / Feed dog ⑥: Säge-schrägverzahnt / Serrated, oblique mm	Transporteur / Feed dog ⑥: Kreuzverzahnt / Cross toothed mm	Presserfuß / Presser foot ④: Drückerfuß / Presser foot	Presserfuß / Presser foot ④: Unverzahnt / Non toothed	Presserfuß / Presser foot ④: Hüpferfuß, kreuzverz. / Skipping f., cross toothed	Transp. Fuß / Feeding foot ③: Ausgleichfuß / Compensating foot	Transp. Fuß / Feeding foot ③: Kreuzverzahnt / Cross toothed mm	Transp. Fuß / Feeding foot ③: Unverzahnt / Non toothed	Nadelabstand / Needle distance	Seitenblech/Lateral cover ⑦	Nadelhalter/ Needle holder ①	Nadelsystem / -dicke / Needle system / -size ②
E251/8/9	-290341 Näheinrichtung, Nadelabstand 8 mm, Nadelstärke Nm 140-180, Stichlänge max. 9 mm, für mittelschweres Nähgut, XXL-Greifer. Sewing equipment, needle gauge 8 mm, needle size Nm 140-180, stitch length max. 9 mm, for medium weight material, XXL-hook.	0868 E25109 8	0868 204260			∅ 3	0868 212250			0768 222674			0768 222374			8	0868 144254	0867 230144	134-35S/180
E251/10/9	-290341 Näheinrichtung, Nadelabstand 10 mm, Nadelstärke Nm 140-180, Stichlänge max. 9 mm, für mittelschweres Nähgut, XXL-Greifer. Sewing equipment, needle gauge 10 mm, needle size Nm 140-180, stitch length max. 9 mm, for medium weight material, XXL-hook.	0868 E25109 10	0868 204320			∅ 3	0868 212310			0768 222684			0768 222404			10	0868 144314	0867 230154	134-35S/180
E251/12/9	-290341 Näheinrichtung, Nadelabstand 12 mm, Nadelstärke Nm 140-180, Stichlänge max. 9 mm, für mittelschweres Nähgut, XXL-Greifer. Sewing equipment, needle gauge 12 mm, needle size Nm 140-180, stitch length max. 9 mm, for medium weight material, XXL-hook.	0868 E25109 12	0868 204380			∅ 3	0868 212370			0768 222694			0768 222434			12	0868 144374	0867 230164	134-35S/180
E251/14/9	-290341 Näheinrichtung, Nadelabstand 14 mm, Nadelstärke Nm 140-180, Stichlänge max. 9 mm, für mittelschweres Nähgut, XXL-Greifer. Sewing equipment, needle gauge 14 mm, needle size Nm 140-180, stitch length max. 9 mm, for medium weight material, XXL-hook.	0868 E25109 14	0868 204440			∅ 3	0868 212430			0868 222454			0768 222464			14	0868 144434	0867 230174	134-35S/180
E251/16/9	-290341 Näheinrichtung, Nadelabstand 16 mm, Nadelstärke Nm 140-180, Stichlänge max. 9 mm, für mittelschweres Nähgut, XXL-Greifer. Sewing equipment, needle gauge 16 mm, needle size Nm 140-180, stitch length max. 9 mm, for medium weight material, XXL-hook.	0868 E25109 16	0868 204500			∅ 3	0868 212490			0868 222464			0868 222134			16	0868 144494	0867 230184	134-35S/180

= Änderung / Modification

E-Nr. E-No. / Abb.-Nr. Fig.No.	Für Unterklasse / For Subclass / Verwendungszweck / Use	Material No. / Material Nr.	Stichplatte / Throat plate ⑤	Stichplatte / Throat plate: Schieber, links / Slide, left	Stichplatte / Throat plate: Schieber, rechts / Slide, right	Transporteur / Feed dog ⑥: Stichlochgröße / Stitch hole size mm	Transporteur / Feed dog ⑥: Sägeverzahnt / Serrated mm	Transporteur / Feed dog ⑥: Säge-schrägverzahnt / Serrated, oblique mm	Transporteur / Feed dog ⑥: Kreuzverzahnt / Cross toothed mm	Presserfuß / Presser foot ④: Drückerfuß / Presser foot	Presserfuß / Presser foot ④: Unverzahnt / Non toothed	Presserfuß / Presser foot ④: Hüpferfuß, kreuzverz. / Skipping f., cross toothed	Transp. Fuß / Feeding foot ③: Ausgleichfuß / Compensating foot	Transp. Fuß / Feeding foot ③: Kreuzverzahnt / Cross toothed mm	Transp. Fuß / Feeding foot ③: Unverzahnt / Non toothed	Nadelabstand / Needle distance	Seitenblech/Lateral cover ⑦	Nadelhalter/ Needle holder ①	Nadelsystem / -dicke / Needle system / -size ②
E251/8/12	-290341 Näheinrichtung, Nadelabstand 8 mm, Nadelstärke Nm 140-180, Stichlänge max. 12 mm, für mittelschweres Nähgut, XXL-Greifer. Sewing equipment, needle gauge 8 mm, needle size Nm 140-180, stitch length max. 12 mm, for medium weight material, XXL-hook.	0868 E25112 8	0868 204250			∅ 3	0868 212250			0867 220054			0768 222374			8	0868 144254	0867 230144	134-35S/180
E251/10/12	-290341 Näheinrichtung, Nadelabstand 10 mm, Nadelstärke Nm 140-180, Stichlänge max. 12 mm, für mittelschweres Nähgut, XXL-Greifer. Sewing equipment, needle gauge 10 mm, needle size Nm 140-180, stitch length max. 12 mm, for medium weight material, XXL-hook.	0868 E25112 10	0868 204310			∅ 3	0868 212310			0867 220064			0768 222404			10	0868 144314	0867 230154	134-35S/180
E251/12/12	-290341 Näheinrichtung, Nadelabstand 12 mm, Nadelstärke Nm 140-180, Stichlänge max. 12 mm, für mittelschweres Nähgut, XXL-Greifer. Sewing equipment, needle gauge 12 mm, needle size Nm 140-180, stitch length max. 12 mm, for medium weight material, XXL-hook.	0868 E25112 12	0868 204370			∅ 3	0868 212370			0867 220074			0768 222434			12	0868 144374	0867 230164	134-35S/180
E251/14/12	-290341 Näheinrichtung, Nadelabstand 14 mm, Nadelstärke Nm 140-180, Stichlänge max. 12 mm, für mittelschweres Nähgut, XXL-Greifer. Sewing equipment, needle gauge 14 mm, needle size Nm 140-180, stitch length max. 12 mm, for medium weight material, XXL-hook.	0868 E2512 14	0868 204430			∅ 3	0868 212430			0867 220084			0768 222464			14	0868 144434	0867 230174	134-35S/180
E251/16/12	-290341 Näheinrichtung, Nadelabstand 16 mm, Nadelstärke Nm 140-180, Stichlänge max. 12 mm, für mittelschweres Nähgut, XXL-Greifer. Sewing equipment, needle gauge 16 mm, needle size Nm 140-180, stitch length max. 12 mm, for medium weight material, XXL-hook.	0868 E25112 16	0868 204490			∅ 3	0868 212490			0868 222484			0868 222134			16	0868 144494	0867 230184	134-35S/180

= Änderung / Modification

E-Nr. / E-No.	Für Unterklasse / For Subclass Verwendungszweck / Use	Material No. / Material Nr.	Stichplatte / Throat plate ⑤	Stichplatte / Throat plate: Schieber, links / Slide, left	Stichplatte / Throat plate: Schieber, rechts / Slide, right	Transporteur / Feed dog ⑥: Stichlochgröße / Stitch hole size mm	Transporteur / Feed dog ⑥: Sägeverzahnt / Serrated mm	Transporteur / Feed dog ⑥: Säge-schrägverzahnt / Serrated, oblique mm	Presserfuß / Presser foot ④: Drückerfuß / Presser foot	Presserfuß / Presser foot ④: Unverzahnt / Non toothed	Presserfuß / Presser foot ④: Hüpferfuß, kreuzverz. / Skipping f., cross toothed	Transp. Fuß / Feeding foot ③: Ausgleichfuß / Compensating foot	Transp. Fuß / Feeding foot ③: Kreuzverzahnt / Cross toothed mm	Transp. Fuß / Feeding foot ③: Unverzahnt / Non toothed	Nadelabstand / Needle distance	Seitenblech/Lateral cover ⑦	Nadelhalter, links/Needle holder, left ⑧	Nadelhalter, rechts/ Needle holder, right ⑨	Nadelsystem / -dicke / Needle system / -size ②
E453/6/9	-490322 Näheinrichtung, Nadelabstand 6 mm, schaltbare Nadelstangen, Nadelstärke Nm 110-140, Stichlänge max. 9 mm, für mittelschweres Nähgut. Sewing equipment, needle gauge 6 mm, disconnectable needle bar, needle size Nm 110-140, stitch length max. 9 mm, for medium weight material.	0868 E45309 6	0868 202200			∅ 2,5	0868 212210		0768 222664			0768 222264			6	0868 142190	0867 230554	0867 230544	134-35/140
E453/8/9	-490322 Näheinrichtung, Nadelabstand 8 mm, schaltbare Nadelstangen, Nadelstärke Nm 110-140, Stichlänge max. 9 mm, für mittelschweres Nähgut. Sewing equipment, needle gauge 8 mm, disconnectable needle bar, needle size Nm 110-140, stitch length max. 9 mm, for medium weight material.	0868 E45309 8	0868 202260			∅ 2,5	0868 212270		0768 222674			0768 222274			8	0868 142250	0867 230534	0867 230524	134-35/140
E453/10/9	-490322 Näheinrichtung, Nadelabstand 10 mm, schaltbare Nadelstangen, Nadelstärke Nm 110-140, Stichlänge max. 9 mm, für mittelschweres Nähgut. Sewing equipment, needle gauge 10 mm, disconnectable needle bar, needle size Nm 110-140, stitch length max. 9 mm, for medium weight material.	0868 E45309 10	0868 202320			∅ 2,5	0868 212330		0768 222684			0768 222284			10	0868 142310	0867 230514	0867 230504	134-35/140
E453/12/9	-490322 Näheinrichtung, Nadelabstand 12 mm, schaltbare Nadelstangen, Nadelstärke Nm 110-140, Stichlänge max. 9 mm, für mittelschweres Nähgut. Sewing equipment, needle gauge 12 mm, disconnectable needle bar, needle size Nm 110-140, stitch length max. 9 mm, for medium weight material.	0868 E45309 12	0868 202380			∅ 2,5	0868 212390		0768 222694			0768 222294			12	0868 142370	0867 230614	0867 230604	134-35/140
E453/14/9	-490322 Näheinrichtung, Nadelabstand 14 mm, schaltbare Nadelstangen, Nadelstärke Nm 110-140, Stichlänge max. 9 mm, für mittelschweres Nähgut. Sewing equipment, needle gauge 14 mm, disconnectable needle bar, needle size Nm 110-140, stitch length max. 9 mm, for medium weight material.	0868 E45309 14	0868 202440			∅ 2,5	0868 212450		0868 222454			0768 222464			14	0868 142430	0867 230634	0867 230624	134-35/140

= Änderung / Modification

E-Nr. E-No. Abb.-Nr. Fig.No.	Für Unterklasse / For Subclass Verwendungszweck / Use	Material No. / Material Nr.	Stichplatte / Throat plate ⑤	Schieber, links / Slide, left	Schieber, rechts / Slide, right	Stichlochgröße / Stitch hole size mm	Sägeverzahnt / Serrated mm	Säge-schrägverzahnt / Serrated, oblique mm	Drückerfuß / Presser foot	Unverzahnt / Non toothed	Hüpferfuß, kreuzverz. / Skipping f., cross toothed	Ausgleichfuß / Compensating foot	Kreuzverzahnt / Cross toothed mm	Unverzahnt / Non toothed	Nadelabstand / Needle distance	Seitenblech/Lateral cover ⑦	Nadelhalter, links/Needle holder, left ⑧	Nadelhalter, rechts/ Needle holder, right ⑨	Nadelsystem / -dicke / Needle system / -size ②
			Stichplatte / Throat plate			Transporteur ⑥ / Feed dog			Presserfuß / Presser foot ④			Transp. Fuß / Feeding foot ③							
E453/10/12	-490322 Näheinrichtung, Nadelabstand 10 mm, schaltbare Nadelstangen, Nadelstärke Nm 110-140, Stichlänge max. 12 mm, für mittelschweres Nähgut. Sewing equipment, needle gauge 10 mm, disconnectable needle bar, needle size Nm 110-140, stitch length max. 12 mm, for medium weight material.	0868 E45312 10	0868 202310			∅ 2,5	0868 212330		0867 220064			0768 222284			10	0868 142310	0867 230514	0867 230504	134-35/140
E453/12/12	-490322 Näheinrichtung, Nadelabstand 12 mm, schaltbare Nadelstangen, Nadelstärke Nm 110-140, Stichlänge max. 12 mm, für mittelschweres Nähgut. Sewing equipment, needle gauge 12 mm, disconnectable needle bar, needle size Nm 110-140, stitch length max. 12 mm, for medium weight material.	0868 E45312 12	0868 202370			∅ 2,5	0868 212390		0867 220074			0768 222294			12	0868 142370	0867 230614	0867 230604	134-35/140
E453/14/12	-490322 Näheinrichtung, Nadelabstand 14 mm, schaltbare Nadelstangen, Nadelstärke Nm 110-140, Stichlänge max. 12 mm, für mittelschweres Nähgut. Sewing equipment, needle gauge 14 mm, disconnectable needle bar, needle size Nm 110-140, stitch length max. 12 mm, for medium weight material.	0868 E45312 14	0868 202430			∅ 2,5	0868 212450		0867 220084			0768 222464			14	0868 142430	0867 230634	0867 230624	134-35/140

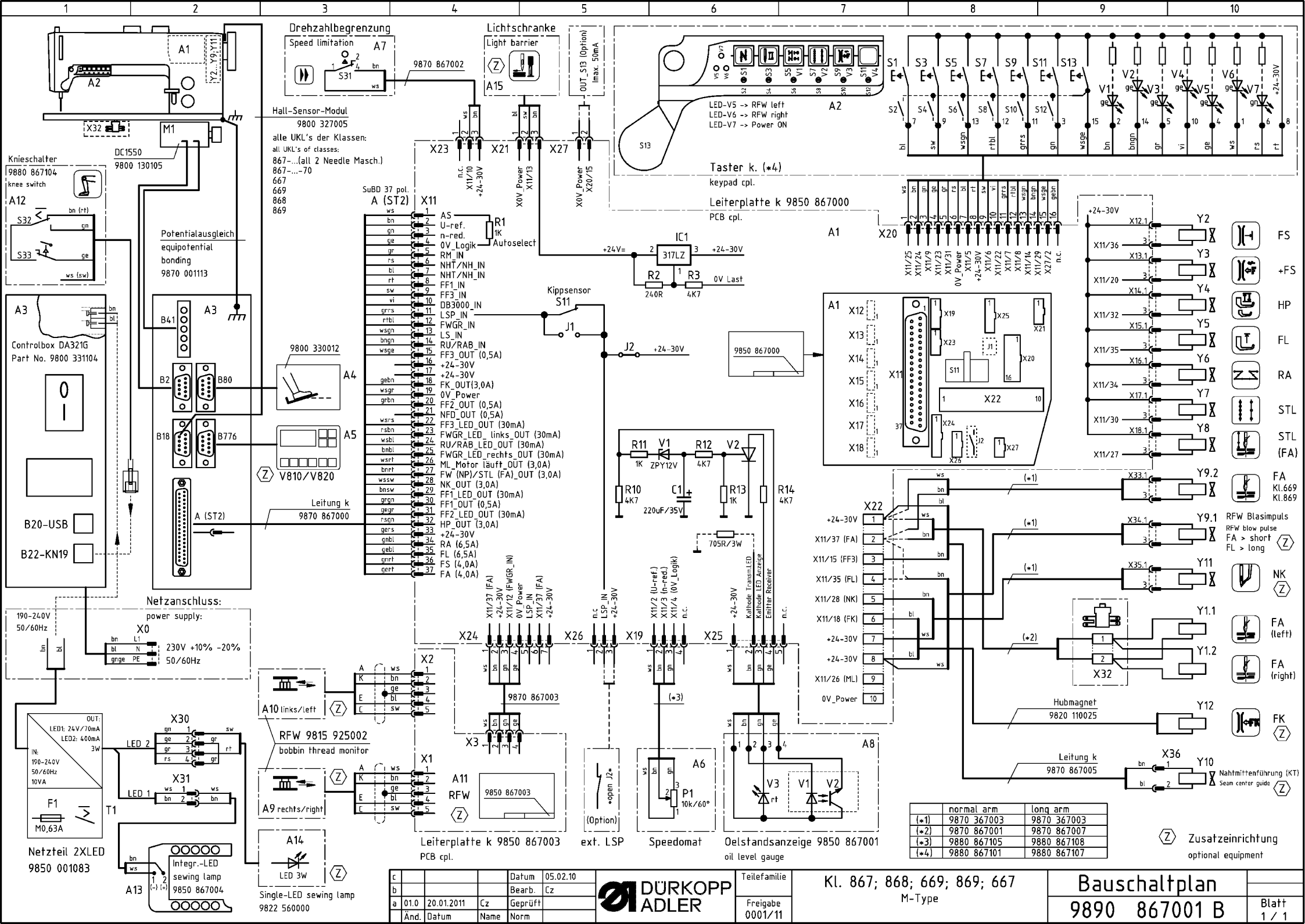

	normal arm	long arm
(*1)	9870 367003	9870 367003
(*2)	9870 867001	9870 867007
(*3)	9880 867105	9880 867108
(*4)	9880 867101	9880 867107

c				Datum	05.02.10
b				Bearb.	Cz
a	01.0	20.01.2011	Cz	Geprüft	
	Änd.	Datum	Name	Norm	

DÜRKOPP ADLER

Teilefamilie

Freigabe 0001/11

Kl. 867; 868; 669; 869; 667
M-Type

Bauschaltplan
9890 867001 B

Blatt 1 / 1

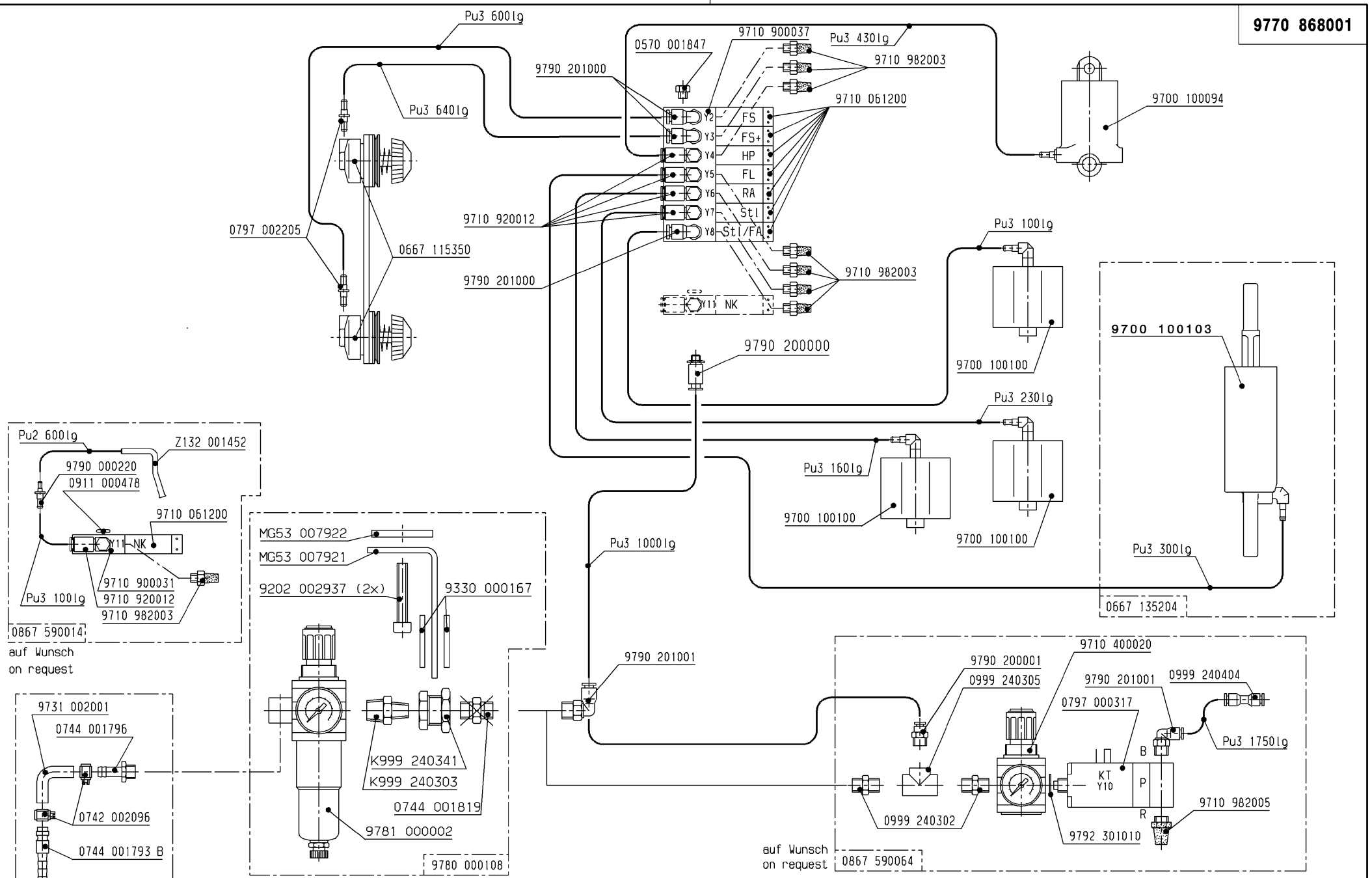

Schlauch Hose	Teile-Nr. (Meterware) Part-No. (Yarded goods)
PU2	0699 979265
PU3	9731 005004

Änd.	Datum	gez.	gepr.
01.0	13.01.10	Pasek P.	Ondrousek

Datum	14.02.08	gez.	Schmid	gepr.	Riffel	ges.

Pneu.-Geräteplan für
Pneu.-Elements-Plan for
0868-1903.. 0868-3903..
0868-2903..

DÜRKOPP ADLER AG

9770 868001

Blatt 1 | Blattz. 2

Schutzvermerk
ISO 16016 beachten

DIN
A3

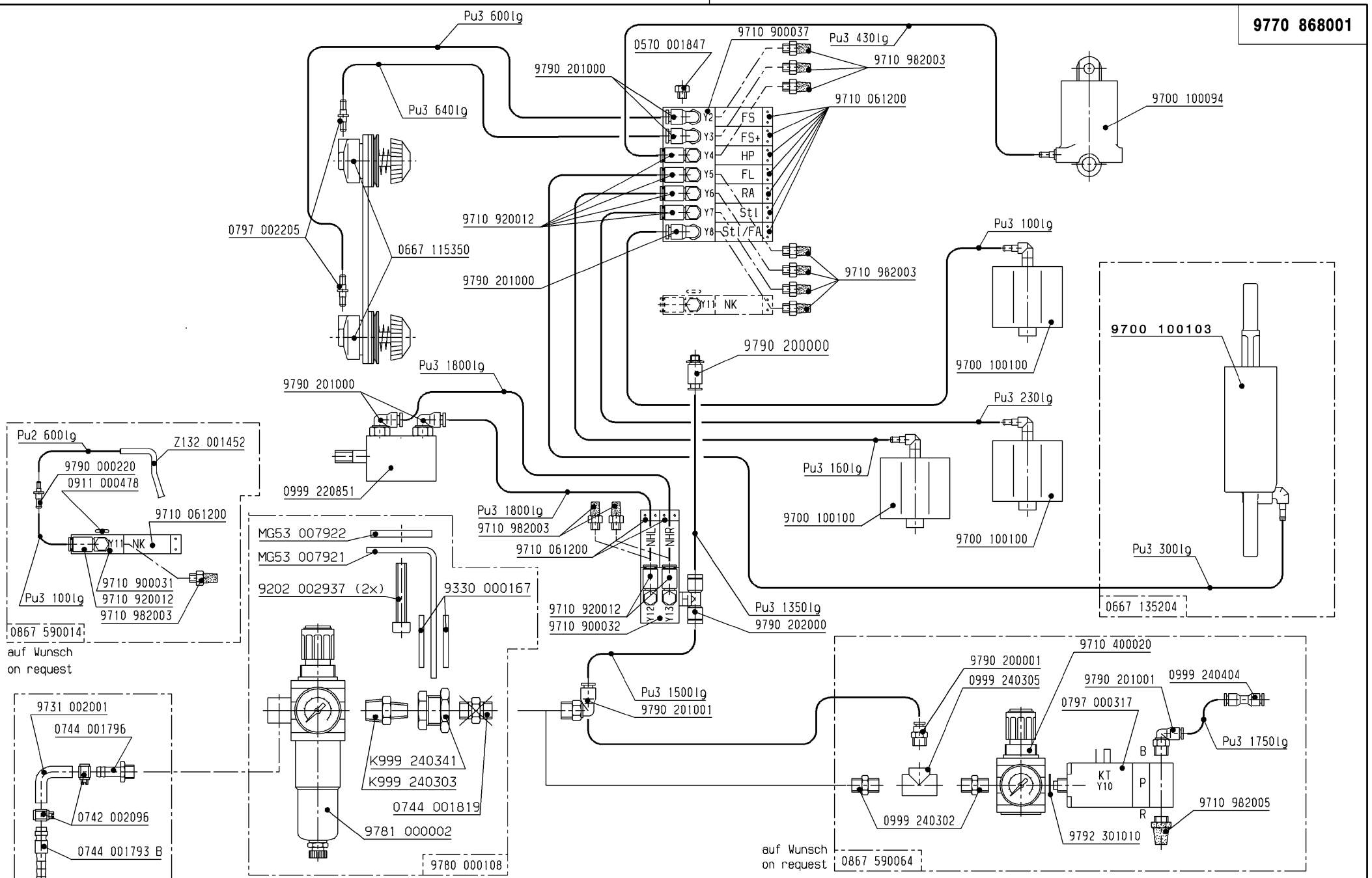

Schlauch Hose	Teile-Nr. (Meterware) Part-No. (Yarded goods)
PU2	0699 979265
PU3	9731 005004

Änd.	Datum	gez.	gepr.
01.0	13.01.10	Pasek P.	Ondrousek

Datum	14.02.08	gez.	Schmid	gepr.	Riffel	ges.	

Pneu.-Geräteplan für
Pneu.-Elements-Plan for
0868-490322

DÜRKOPP ADLER AG

9770 868001

Blatt 2 | Blattz. 2

Schutzvermerk
ISO 16016 beachten

DIN
A3